Bramy przemysłowe
segmentowe ▪ roletowe

Brama przemysłowa segmentowa

Bramy segmentowe **MakroPro** i **MakroPro Alu** to nowoczesne rozwiązania dla obiektów przemysłowych, hal magazynowych, warsztatów i pomieszczeń gospodarczych.

Solidna, trwała i ciepła brama:
Konstrukcja nośna bramy segmentowej wykonana jest z elementów stalowych ocynkowanych. Płaszcz bramy zbudowany jest ze stalowych segmentów o grubości 40 [mm], wypełnionych bezfreonową pianką poliuretanową (1). W panelach zastosowano specjalny system wielowarstwowego formowania blachy, który zapewnia stabilne mocowanie zawiasów.

Współczynnik przenikania ciepła dla bramy segmentowej MakroPro wynosi **UK=1,0 W/m² x K**. Aby zapewnić dobrą izolację termiczną w pomieszczeniu, bramę wyposażono w system uszczelek na całym obwodzie. Dodatkowo dolna uszczelka komorowa minimalizuje nierówności podłoża.

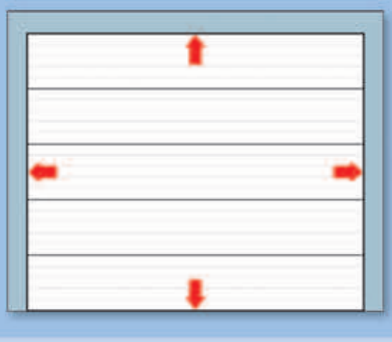

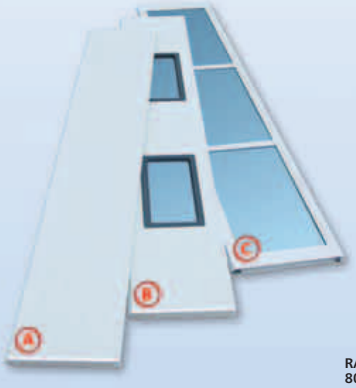

Rodzaje paneli
Płaszcz bramy segmentowej może być wykonany z paneli:
(A) - stalowych pełnych,
(B) - stalowych z okienkami,
(C) - aluminiowych paneli przeszklonych.

Kolory RAL
Pamiętaj o 9 atrakcyjnych kolorach standardowych w bramach segmentowych.

Wygodne użytkowanie
Bramę segmentową przemysłową można otworzyć ręcznie za pomocą przekładni łańcuchowej lub sznurowej. Obsługę ułatwi wyposażenie bramy w siłownik kompaktowy z kasetą sterującą "góra-stop-dół". Siłownik w standardzie posiada przekładnię łańcuchową, która ułatwia otwieranie na wypadek zaniku energii elektrycznej. Urządzenie przeznaczone jest do intensywnej pracy bramy. Modułowa budowa sterowania umożliwia podpięcie do siłownika innych urządzeń współpracujących z bramą. Siłownik można wyposażyć w zabezpieczenia dostępu, które mogą być podłączone podczas montażu lub w późniejszym terminie.

Przekładnia sznurowa

Przekładnia łańcuchowa

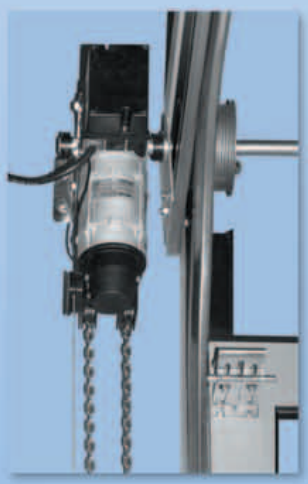
Siłownik kompaktowy

Kaseta sterująca "góra-stop-dół"

Nadajnik zdalnego sterowania

Zamek szyfrowy

Czytnik kart magnetycznych

Dopasowana do potrzeb klienta

Bramy segmentowe można zamontować niemal w każdych warunkach i w każdym pomieszczeniu. Zastosowanie jednego z kilku typów prowadzenia umożliwia dopasowanie bramy do wymagań budynku (rys. obok).

Prowadzenie STL

Prowadzenie LH

Prowadzenie HL

Prowadzenie VL

Prowadzenie VLO

Prowadzenie STLK

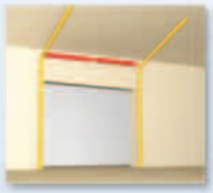

Prowadzenie HLK

Prowadzenie LHP

Prowadzenie LHPZ

Bezpieczeństwo

W każdej bramie MakroPro i MakroPro Alu są standardowo montowane zabezpieczenia zapobiegające samoczynnemu opadnięciu płaszcza: jedno - zabezpiecza w przypadku zerwania linki, drugie - w przypadku pęknięcia sprężyny równoważącej ciężar bramy.

Zabezpieczenie w przypadku pęknięcia sprężyny

Dodatkowe zabezpieczenie może stanowić komplet fotokomórek lub system kurtyny świetlnej fotokomórek reagujących na ruch w świetle wjazdu podczas zamykania bramy (opcja dla bram ze zdalnym sterowaniem). Po przerwaniu strumienia podczerwieni, siłownik zatrzyma bramę i automatycznie podniesie ją do pozycji otwartej.

Do bram wyposażonych w siłowniki kompaktowe typu AUTOMATIK dodatkowo zastosowano czujniki krawędziowej listwy bezpieczeństwa. Jeżeli podczas zamykania bramy w jej świetle pojawi się przeszkoda, to w chwili styku dolnej krawędzi płaszcza z przedmiotem siłownik zatrzyma się i wróci bramę do pozycji otwartej.

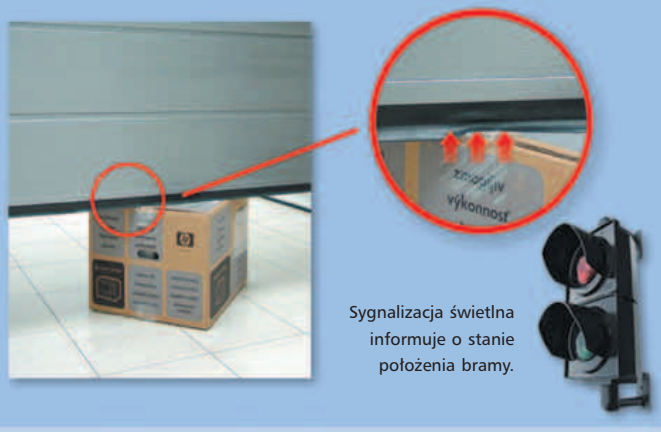

Sygnalizacja świetlna informuje o stanie położenia bramy.

Bogate wyposażenie dodatkowe

W zależności od potrzeb, bramę segmentową można wyposażyć w furtkę serwisową (z samozamykaczem lub bez), która umożliwi komunikację ludzi bez konieczności otwierania bramy. W ciemnych pomieszczeniach wskazany jest montaż bramy wyposażonej w okienka lub aluminiowy segment przeszklony. Takie rozwiązanie zapewni stały dopływ światła z zewnątrz oraz pozwoli na kontrolowanie terenu przed bramą bez konieczności jej otwierania. Istnieje możliwość zamontowania kratki wentylacyjnej czy też klapy odciągu spalin.

Klapa odciągu spalin

Okienko

Kratka wentylacyjna

Cicha praca bramy

Rolki toczne, po których przesuwa się płaszcz bramy w prowadnicach, są łożyskowane oraz powlekane tworzywem sztucznym. Taki system zapewnia cichą i stabilną pracę bramy.

Brama przemysłowa roletowa

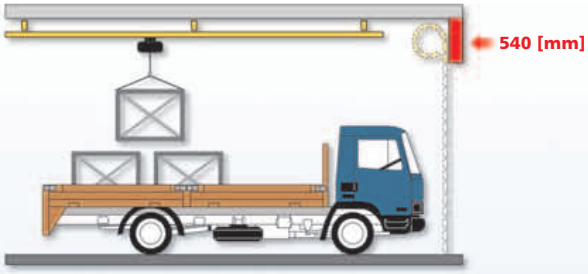

Bramy roletowe **BR-100** dzięki swej zwartej budowie - pionowe prowadzenie płaszcza, brak prowadnic podsufitowych - można zamontować niemal w każdym pomieszczeniu. W ich pobliżu mogą pracować bez przeszkód inne urządzenia np.: suwnica, podnośnik. Bramy montowane są bezpośrednio za otworem, nie zajmują miejsca przed wjazdem jak również w pomieszczeniu, a do ich zamontowania potrzebne jest jedynie **540 [mm]** nadproża !

Aby doświetlić ciemne pomieszczenie warto pomyśleć o bramie z profilami przeszklonymi. Takie rozwiązanie pozwoli zaoszczędzić energię elektryczną. Dzięki okienkom w profilach można również kontrolować teren przed i za bramą bez konieczności jej otwierania.

Sprawną i cichą pracę bramy zapewniają prowadnice, które wyposażono w szczotki i ślizgi (1) oraz siłownik trójfazowy o niskiej emisji hałasu. Dodatkowo - profile aluminiowe zaopatrzono w specjalnie wyprofilowane klamry - aretki (3) oraz plastikowe pierścienie (2) na wale nawojowym - wszystko to sprawia, iż praca bramy jest cicha i komfortowa.

Pierścienie i aretki służą zachowaniu niezbędnego dystansu pomiędzy profilami tworzącymi płaszcz bramy.

Do ogrzewanych hal i pomieszczeń

Dla lepszej izolacji termicznej profile aluminiowe tworzące płaszcz bramy wypełniono bezfreonową pianką poliuretanową. Brama wyposażona jest również w uszczelki na całym obwodzie.

Brama automatyczna

Brama roletowa jest bramą automatyczną, standardowo wyposażono ją w trójfazowy siłownik kompaktowy z kasetą sterującą. Siłownik przeznaczony jest do intensywnej pracy, wraz z wałem porusza się po stalowych konsolach jezdnych zaopatrzonych w system przesuwu wału. Modułowa budowa sterowania pozwala na rozbudowanie jego funkcji o dodatkowe elementy w późniejszym czasie, gdy zaistnieje taka potrzeba. Wyposażenie opcjonalne to m.in.: zamek szyfrowy, czytnik kart magnetycznych, zdalne sterowanie pilotem.

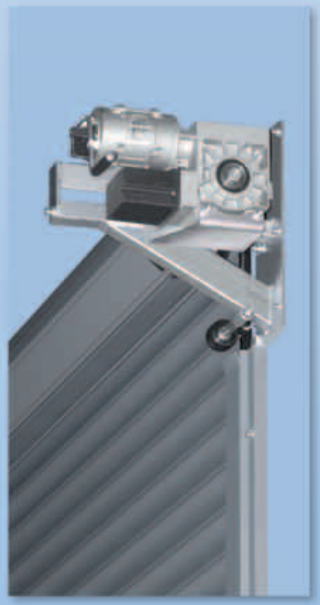

Bezpieczeństwo użytkowania, podobnie jak w bramie segmentowej, gwarantują zabezpieczenia: krawędziowa optyczna listwa bezpieczeństwa zamontowana w profilu końcowym bramy czy sygnalizacja świetlna informująca o położeniu bramy. Ponadto siłownik wyposażony jest w korbę do awaryjnego otwierania oraz w system chwytaków elektromagnetycznych uniemożliwiających opadnięcie płaszcza bramy na wypadek uszkodzenia siłownika (hamulec bezpieczeństwa). Kaseta sterująca "góra - stop - dół" montowany na ścianie zapewnia łatwą i sprawną obsługę bramy, a jej praca jest zawsze pod kontrolą.

Kaseta sterująca "góra-stop-dół"

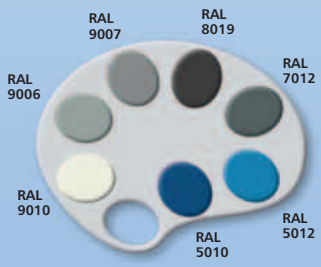

Kolory RAL

Bramy roletowe dostępne są w 7 atrakcyjnych kolorach.

Bramy przemysłowe WIŚNIOWSKI

Funkcjonalne rozwiązania
Możliwość dostosowania rodzaju bramy oraz typu montażu do indywidualnych potrzeb i wymagań obiektów przemysłowych, hal magazynowych, warsztatów.

Na pewno na wiele lat
Solidność materiałów gwarantuje długoletnie użytkowanie. W bramach segmentowych wszystkie elementy konstrukcyjne są wykonane ze stali ocynkowanej (prowadnice, elementy łączące) lub ocynkowanej i malowanej (panele). Podzespoły bramy roletowej wykonane są z najwyższej jakości aluminium - materiału odpornego na korozję.

Ekologia
Bezfreonowa pianka poliuretanowa w panelach bram segmentowych i roletowych

Dokładność w szczegółach
Każdy najdrobniejszy element w bramach został zaprojektowany i wykonany ze szczególną starannością tak, aby zapewnić maksimum bezpieczeństwa i wygody.

Bramy, które zawsze pasują
Bramy przemysłowe dostępne są na zamówienie we wszystkich wymiarach z zakresu: bramy segmentowe max. (szer. x wys.) 8000 x 5000 [mm], bramy roletowe max. (szer. x wys.) 8000 x 6000 [mm]. Ekonomicznym rozwiązaniem jest zakup bramy w jednym z siedmiu typowych wymiarów (tabela obok).

(szer. x wys.) otworu w [mm]
2750 x 3000
3000 x 3000
3500 x 3500
3800 x 4000
3500 x 4250
4000 x 4000
4000 x 4250

Pamiętaj o szerokiej gamie kolorów w bramach segmentowych !

Produkty zaprezentowane w materiale zdjęciowym niejednokrotnie posiadają wyposażenie specjalne i nie zawsze są zgodne z wykonaniem standardowym. Folder nie stanowi oferty w rozumieniu Kodeksu Cywilnego. UWAGA: Kolory zaprezentowane w folderze należy traktować wyłącznie poglądowo. Wszelkie prawa zastrzeżone. Powielanie i wykorzystywanie, również częściowe, tylko za zgodą Grupy WIŚNIOWSKI. Producent zastrzega sobie prawo do dokonywania zmian.

Bramy przemysłowe WIŚNIOWSKI

Przykładowe wykonanie bram przemysłowych

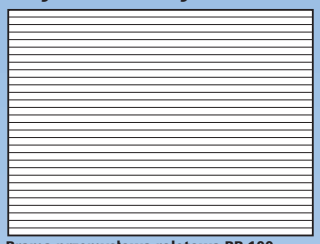

Brama przemysłowa roletowa BR-100

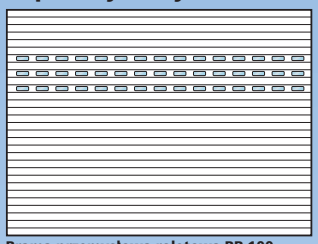

Brama przemysłowa roletowa BR-100 z przeszkleniami

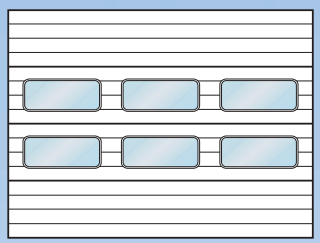

Brama przemysłowa segmentowa MakroPro z okienkami

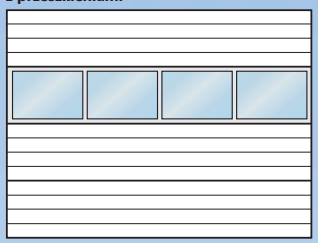

Brama przemysłowa segmentowa MakroPro z aluminiowym panelem przeszklonym

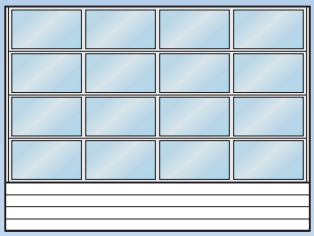

Brama przemysłowa segmentowa aluminiowa MakroPro Alu

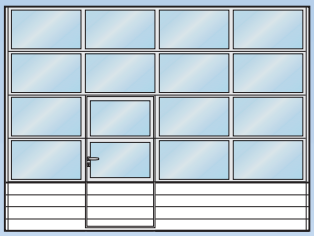

Brama przemysłowa segmentowa aluminiowa MakroPro Alu z furtką

Wymiary montażowe potrzebne do prawidłowego doboru i wykonania bramy.

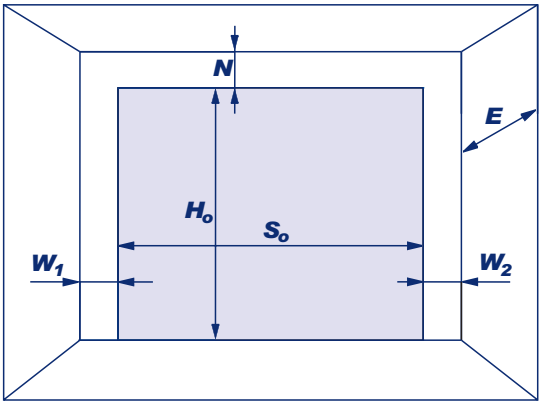

Ho – wysokość otworu
So – szerokość otworu
N – wysokość nadproża

W1, W2 – przestrzeń boczna
E – głębokość garażu z wolną przestrzenią pod sufitem

Ho		W1	
So		W2	
N		E	

W naszej ofercie znajdziesz również:

Bramy garażowe - segmentowe ▪ roletowe ▪ uchylne ▪ rozwierne

Ogrodzenia posesyjne

Bramy wjazdowe

Ogrodzenia przemysłowe

Panelowe ogrodzenia kratowe

Drzwi płaszczowe przeciwpożarowe

Drzwi stalowe profilowe

Stolarka aluminiowa

BP/07/2009

Grupa WIŚNIOWSKI
PL / 33-311 Wielogłowy 153
Tel. (+48 18) 44 77 111
Fax (+48 18) 44 77 110
wisniowski.pl

N = 49° 40' 10"
E = 20° 41' 12"