Instrukcja montażu płyt okładzinowych przy użyciu

SYSTEMU SET-FIX

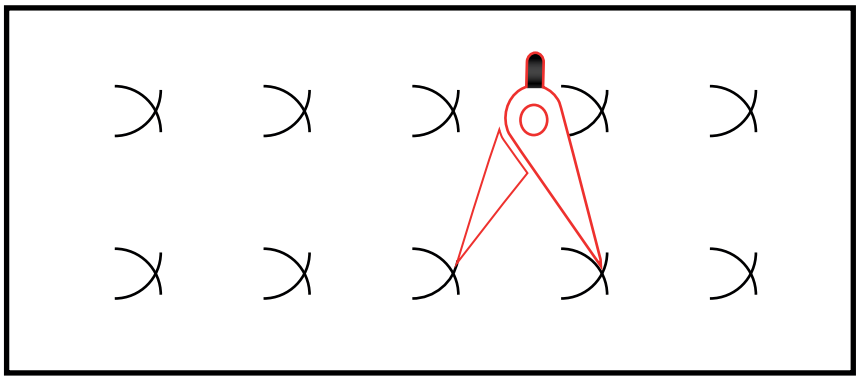

Wyznacz miejsca otworów (1)

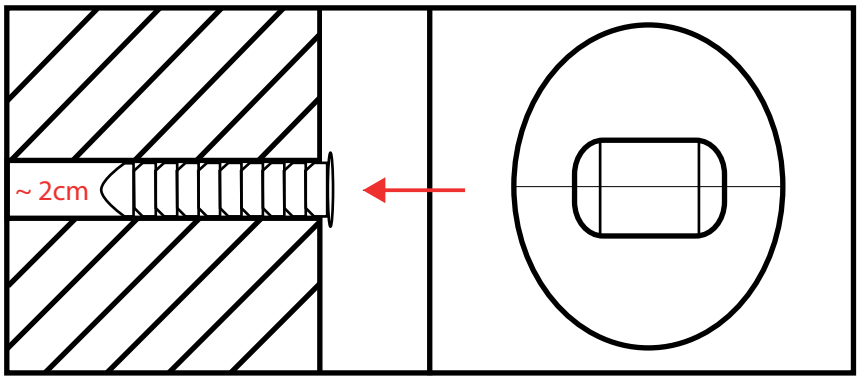

Wywierć otwory i osadź koszulki we wskazany sposób (2)

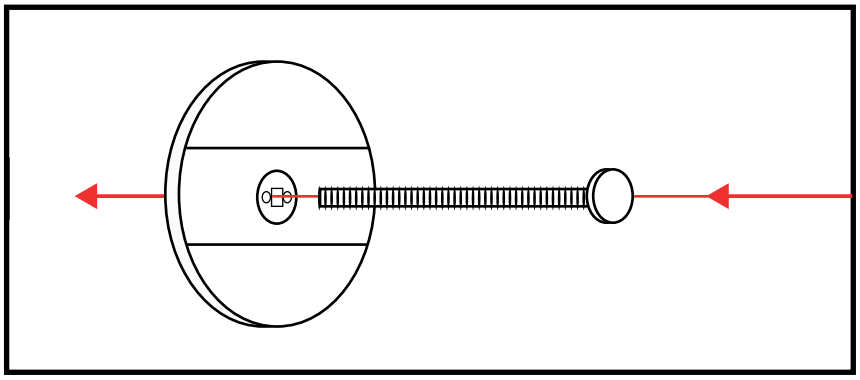

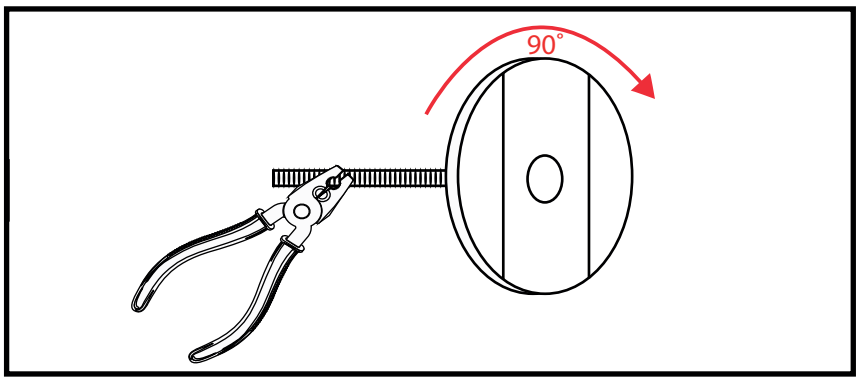

Zamontuj trzpień blokując go przez obrót o 90 stopni w krążku (3)

www.set-fix.com

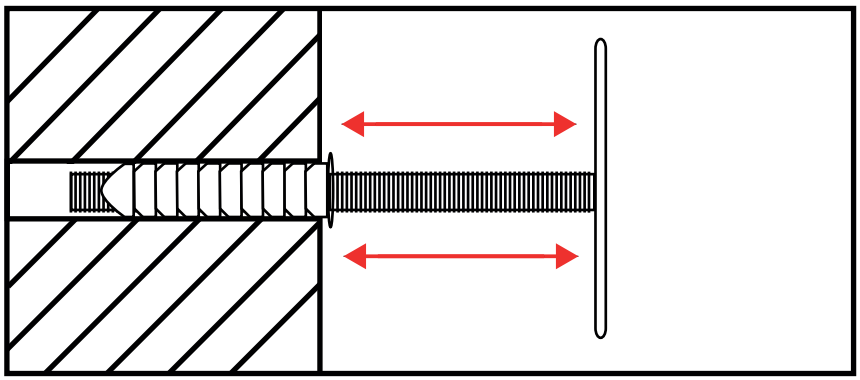

Ustaw płaszczyznę przez wsuwanie zestawu w otwór z kołkiem rozporowym (4)

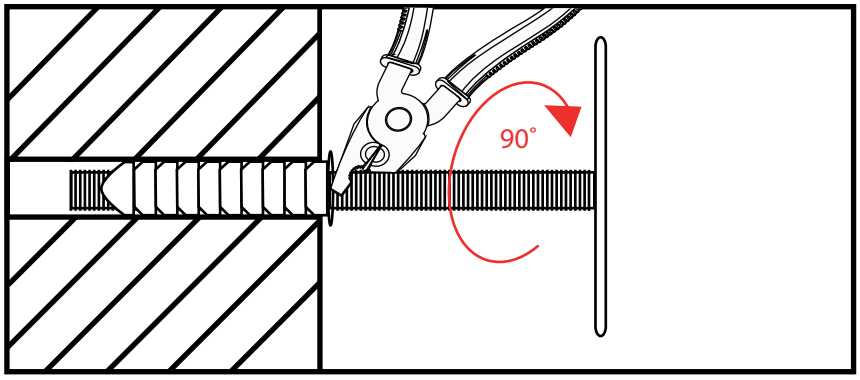

Przekręć trzpień zestawu o 90 stopni w koszulce rozporowej blokując ustawienie. (5)

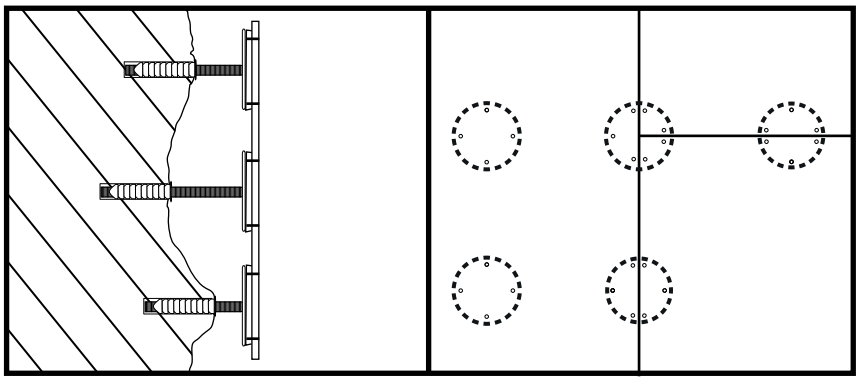

Zamocuj płytę wkrętami (6)

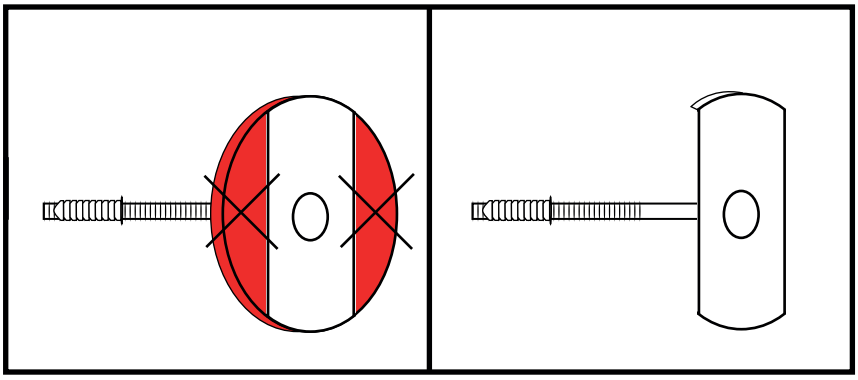

Wyłamanie zewnętrznych części krążka pozwala na współpracę z profilami stelaża aluminiowego (7)

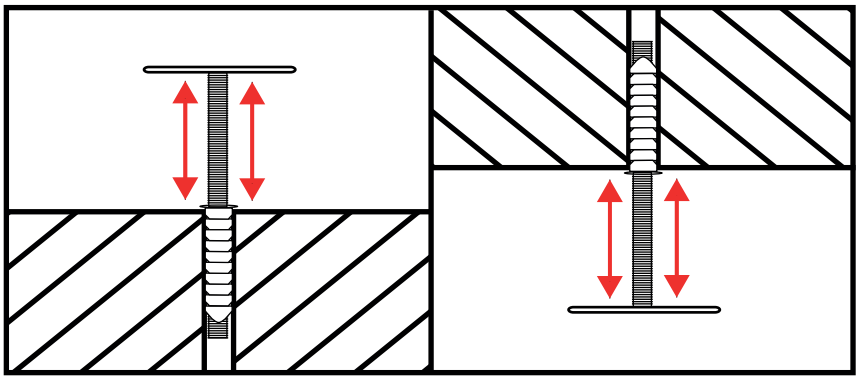

Przy poziomowaniu podłogi lub sufitu analogicznie jak w pkt. 1-7 (8)