ISCOM

Phoenix Distribution

RIVERCLACK

METAL COVERING SOLUTIONS

RIVERCLACK

System RIVERCLACK® - Najlepsze rozwiązanie dla płaskich i niskospadowych dachów

RIVERCLACK® to pokrycia dachowe na rąbek stojący z przykrytym mocowaniem, opatentowane na całym świecie przez ISCOM, będące wynikiem ciągłego rozwoju technologii przez badania i testowanie w zastosowaniach w dużych projektach w całej Europie przez ponad 20 lat.

Zestawiając strukturalne zalety zastosowanych wysoko rozciągliwych metali, prawdziwie innowacyjną geometrię profilu, unikatowy na światową skalę system drenujący, będący gwarancją pełnej wodoszczelności, niewiarygodną prędkość montażu, na którą pozwala odkrywczy system mocowania, swobodne ruchy przy zmianach temperatury oraz elektryczne i termiczne odizolowanie pokrycia od pozostałej struktury otrzymujemy najkrótszą definicję systemu RIVERCLACK®.

Pokrycia dachowe RIVERCLACK® są rozwiązaniem zarówno dla budynków przemysłowych, hal produkcyjnych i magazynowych, budynków biurowych, obiektów sportowych, portów lotniczych, dworców, budynków użyteczności publicznej, galerii handlowych jak i mniejszych obiektów. Sprzyja ono najnowszym trendom architektonicznym i osiąganiu fenomenalnych kształtów dachów.

Dzięki swojemu kształtowi, stosowanemu materiałowi, estetyce rozwiązania, ekonomice konstrukcji i znakomitym cechom technicznym RIVERCLACK® jest doskonałym połączeniem technologii i elegancji.

W porównaniu z tradycyjnymi zaciskowymi pokryciami dachowymi zalety RIVERCLACK® to:

- szybki i łatwy montaż bez używania maszyn zaciskających
- pełna wodoszczelność nawet przy spadku rzędu 0,5% bez żadnych uszczelek czy spajania
- brak perforacji blach przy montażu skutkujący swobodnym przesuwaniem w wyniku rozszerzalności termicznej na wspornikach poliamidowych – brak naprężeń w materiale pokrycia
- Brak potrzeby precyzyjnego wymierzania i mocowania wsporników przed montażem blach – zmniejszenie pracochłonności, co ma szczególnie duże znaczenie w ostrych warunkach pogodowych (mróz, wiatr, opady)
- minimalny naturalny promień wygięcia materiału pokrycia to 22 metry – bez potrzeby stosowania dodatkowych wygięć i karbów
- możliwość chodzenia po całej powierzchni pokrycia w dowolnym momencie.

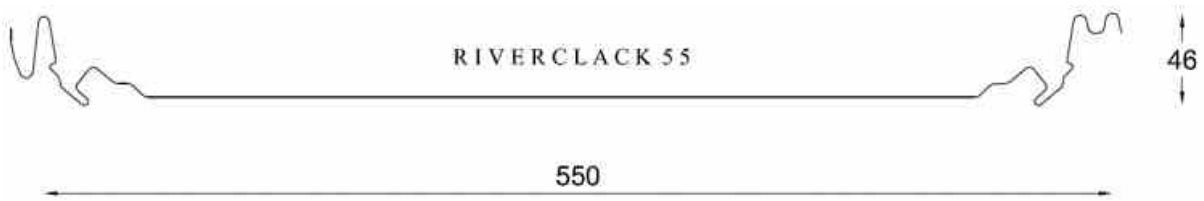

Panele szerokości 550 mm są wytwarzane w wymaganych długościach zarówno w fabryce jak i na placu budowy.

SYSTEM RIVERCLACK W SIEDMIU PUNKTACH

1. PEŁNA WODOODPORNOŚĆ

Dzięki zintegrowanemu drenowi do odprowadzania wilgoci, bez szczeliwa i uszczelek, dach ten jest całkowicie wodoodporny nawet gdy jest w pełni zalany wodą.

2. SYSTEM MOCOWANIA BEZ PERFORACJI POKRYCIA

Panele metalowe są mocowane do konstrukcji dachu na wspornikach, bez wykonywania otworów w pokryciu, co pozwala na swobodne ich przesuwanie się w wyniku efektu cieplnego.

Do tej pory pokrywaliśmy już dachy panelami o długości przekraczającej 100 m.

3. TRWAŁOŚĆ

Panele z aluminium, miedzi czy stali nierdzewnej nie zmieniają swoich parametrów w czasie a ich trwałość przekracza 100 lat. Wszystkie elementy systemu podlegają recyklingowi.

4. ODPORNOŚĆ NA CHODZENIE

Panele systemu RIVERCLACK® pozwalają na pełną dowolność chodzenia po nich, bez powodowania trwałych odkształceń nawet przy wielu nieuważnych przejściach.

5. ŁATWOŚĆ MONTAŻU

Szybka, bez wymierzania i łatwa dla niewykwalifikowanych pracowników instalacja pokrycia nie wymaga stosowania maszyn zaciskających.

6. NISKIE KOSZTY

Wieloletnia trwałość, bezobsługowość, szybkość montażu to zalety obniżające koszty każdej wielkości inwestycji.

7. PROMIEŃ GIĘCIA NATURALNEGO

Panele RIVERCLACK® wyginają się w sposób naturalny aż do minimalnego promienia 20 m (aluminium 0,7 mm - wykończenie fabryczne walcarką), po prostu przyjmując kształt nadany przez konstrukcję dachu.

KANAŁ DRENOWY

Zintegrowany kanał drenowy jest rzeczywistym gwarantem szczelności nawet przy całkowitym zalaniu dachu.

W przypadku stojącej wody na dachu stożkowe zabezpieczenie łączenia paneli może przepuścić dużo mniej wody niż jest w stanie odprowadzić do rynny wewnętrzny dren.

Kształt rowka drenowego został tak zaprojektowany aby odprowadzał tym więcej wody im więcej jej przecieka przez ewentualną szczelinkę. Nie wymaga uszczelnień, szczeliw ani maszynowego zaciskania przy montażu.

KSZTAŁT I MOCOWANIE

Charakterystycznymi cechami systemu RIVERCLACK® są łatwość montażu bez wymierzania odległości między wspornikami i perforowania powłoki.

Wsporniki mocujące pokrycie są wykonane z utwardzonego poliamidu i umieszczane wzdłuż panelu w ustalonych przez rozstaw płatwi odległościach.

Pozwalają one na swobodne przesuwanie się w wyniku rozszerzalności cieplnej bez tarć między panelami zapobiegając przez to powstawaniu mostków termicznych i korozji elektrochemicznej pomiędzy pokryciem RIVERCLACK® i konstrukcją dachu. Kształt profilu i dopasowanie wsporników tworzy samozaciskającą się, stabilną konstrukcję pokrycia.

Panele montowane są przez zwykłe wciśnięcie butem w specjalnie zaprojektowane wycięcia we wspornikach przykręcanych do płatwi dwoma wkrętami każdy.

Montaż paneli RIVERCLACK® w 6 krokach.

CERTYFIKACJA

System RIVERCLACK® posiada certyfikaty największych Międzynarodowych Instytutów Certyfikacyjnych.

FM APPROVED
per Riverclack 55

ÉMI
A - 706 / 2004
ÉPÍTŐIPARI MŰSZAKI ENGEDÉLY

Deutsches Institut fur Bautechnik

CONSIGLIO NAZIONALE DELLE RICERCHE
Istituto per le Tecnologie della Costruzione
ITC
A.T. ITC n.635/05 del 7.6.2005 validit del certificato: cinque anni
impiego: copertura di edifici per Riverclack 55 naturale con spessore mm 0,7

CSTB
Avis Technique 5/07-1956
Secrétariat de la commission des Avis Techniques
per Rivergrip e Riverclack 55

TABELA OBCIĄŻEŃ I ROZSTAWU WSPORNIKÓW

Obciążenie rozłożone kN/m²							
	Odstęp między wspornikami [cm]		100	120	140	160	180
Stop Aluminium 5754 wykończony walcarką	Grubość [mm]	**0,7**	**6,51**	**3,77**	**2,39**	**1,65**	**1,16**
		0,8	**7,44**	**4,30**	**2,37**	**1,88**	**1,32**
		1,0	**9,3**	**5,38**	**3,42**	**2,35**	**1,65**
Stop Aluminium 5754 malowany przed obróbką mechaniczną	Grubość [mm]	**0,7**	**6,32**	**3,66**	**2,33**	**1,60**	**1,12**
		0,8	**7,22**	**4,18**	**2,66**	**1,83**	**1,28**
		1,0	**9,03**	**5,23**	**3,32**	**2,29**	**1,61**
Miedź	Grubość [mm]	**0,6**	**9,56**	**5,53**	**3,52**	**2,42**	**1,70**
		0,7	**11,16**	**6,46**	**4,10**	**2,82**	**1,98**
		0,8	**12,75**	**7,38**	**4,69**	**3,23**	**2,27**
Stal nierdzewna	Grubość [mm]	**0,5**	**6,5**	**4,51**	**3,32**	**2,42**	**1,70**
		0,6	**7,77**	**5,40**	**3,96**	**3,04**	**2,40**
		0,7	**9,06**	**6,29**	**4,62**	**3,54**	**2,80**
Stal nierdzewna malowana przed obróbką mechaniczną	Grubość [mm]	**0,5**	**5,93**	**4,12**	**3,02**	**2,32**	**1,83**
		0,6	**7,09**	**4,92**	**3,62**	**2,77**	**2,19**
		0,7	**8,27**	**5,74**	**4,22**	**3,23**	**2,55**
Stop cynkowo-tytanowy	Grubość [mm]	**0,8**	**6,31**	**4,38**	**3,22**	**2,29**	**1,61**
		1,0	**7,88**	**5,47**	**4,02**	**2,86**	**2,01**

	W pełni dostępne do chodzenia
	Dostępne do uważnego chodzenia
	Chodzenie wymaga sztywnego podparcia

Produkcja paneli z wstęgi na placu budowy

Panele RIVERCLACK® mogą być produkowane bezpośrednio na placu budowy według tego samego standardu co w reżimie fabrycznym.

Niezależnie od położenia placu budowy, walcarka gnąca profile, która jest wysoko specjalistycznym produktem firmy ISCOM, może być przewieziona, zainstalowana i pracować na miejscu.

Pozwala to na wytwarzanie paneli o nieograniczonych długościach, bez ograniczeń transportowych i bez potrzeby łączenia na zakładkę fragmentów na długich dachach, spełniając zarówno estetyczne jak i funkcjonalne wymagania. Najdłuższe wyprodukowane na placu budowy panele to 178 m. Wytworzone zostały w Anglii przez firmę CA GROUP (licencjobiorca RIVERCLACK®) ale konkurs nadal trwa ... **i nie ma ograniczeń!**

Nietypowe kształty

Gięcia, gięcia dwuosiowe, gięcia stożkowe itp. Dzisiejsze trendy w architekturze wymagają dynamiki kształtów zwracając coraz większą uwagę na estetykę.

System RIVERCLACK® spełnia te wymagania utrzymując swoją trwałość, niezmienność i wysokie walory techniczne.

Elastyczność i gięcie maszynowe

Panele RIVERCLACK® są nadzwyczaj elastyczne.

Panele RIVERCLACK® Wyginają się w sposób naturalny wypukło, wklęśle i w kształcie S, zależnie od materiału i grubości w sposób ujęty w tabeli poniżej:

OGRANICZENIA ZASTOSOWAŃ				
WYGIĘCIE WKLĘSŁE	Aluminium 0,7 mm	Aluminium 0,8 mm	Miedź 0,6 mm	Stop cynkowo-tytanowy
Promień naturalnego wygięcia [mm]	30 000	30 000	36 000	25 000
WYGIĘCIE WYPUKŁE	Aluminium 0,7 mm	Aluminium 0,8 mm	Miedź 0,6 mm	Stop cynkowo-tytanowy
Promień naturalnego wygięcia [mm]	25 000	25 000	30 000	20 000

Poza wymienionymi wyżej liczbami panele mogą być gięte maszynowo aż do promienia 3 000 mm. Gięcie maszynowe może być wykonywane zarówno w fabryce jak i na placu budowy co pozwala przygotować długie panele zarówno częściowo jak i całkowicie.

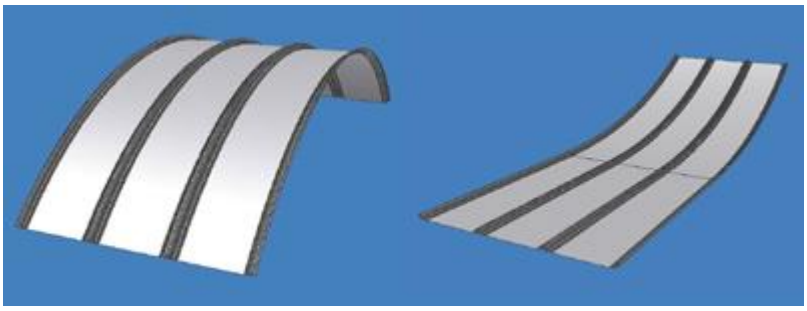

Przykładowe ograniczenia gięcia maszynowego w zależności od materiału i grubości są opisane w tabeli poniżej:

OGRANICZENIA ZASTOSOWAŃ				
GIĘCIE WKLĘSŁE	Aluminium 0,7 mm	Aluminium 0,8 mm	Miedź 0,6 mm	Stop cynkowo-tytanowy
Minimalny promień gięcia [mm]	10 000	8 000	16 000	10 000
GIĘCIE WYPUKŁE	Aluminium 0,7 mm	Aluminium 0,8 mm	Miedź 0,6 mm	Stop cynkowo-tytanowy
Minimalny promień gięcia [mm]	4 000	3 000	6 000	3 000

Gięcie dwuosiowe

Gięcie dwuosiowe występuje w przypadku potrzeby pokrycia kul lub półkul. Poza tym dotyczy to takich konstrukcji, które zostały zaprojektowane jako gięte w kierunku wzdłuż osi panelu jak i w poprzek lub gdy występuje gięcie panelu wraz z ze zwężaniem.

Aby dostosować produkty do wymagań, oprócz stworzenia odpowiedniego oprogramowania analitycznego, firma ISCOM zaprojektowała specjalne wsporniki samoregulujące, które są w stanie wyrównać różnice kształtów paneli.

W takich zastosowaniach zawsze doradzamy naszym Klientom bieżący kontakt z Biurem Technicznym ISCOM w celu przeprowadzenia analizy sposobu wykonania. Naszą dumą jest wykorzystanie powyżej przedstawionych zalet naszych rozwiązań w celu uproszczenia wymaganych do zrealizowania dowolnego projektu operacji i przez to obniżenia kosztów obróbki materiału, co przekłada się na oszczędności w tworzeniu skomplikowanych dachów.

Panele zwężane

Walcarki nowej generacji wytwarzające panele RIVERCLACK® są wyposażane w specjalne zestawy do produkowania zwężających się lub zamówionej szerokości paneli.

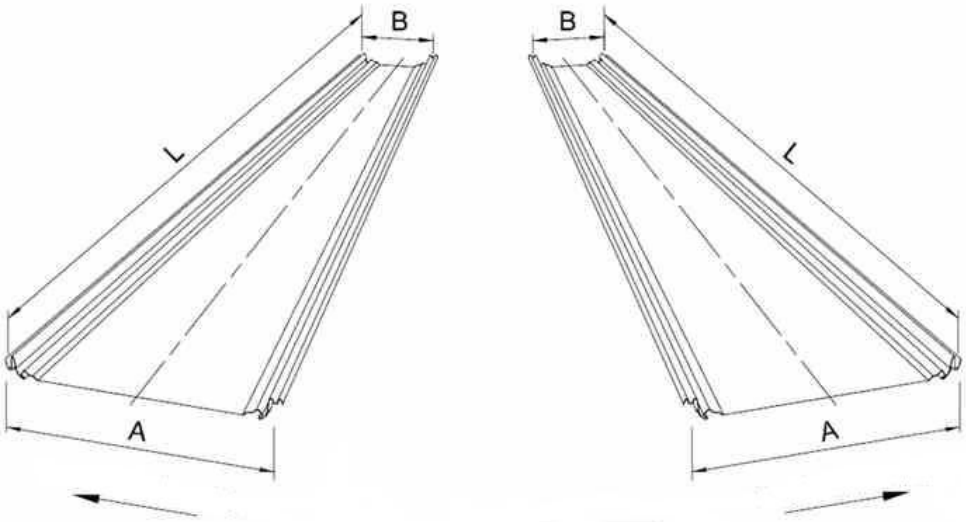

Ograniczenia zastosowań	
A (szerszy koniec)	**B** (węższy koniec)
max. [mm]	min. [mm]
540	170
Strzałki wskazują kierunek montażu	

Dla dużych rozstawów płatwi ISCOM może dostarczyć specjalną wersję profilu RIVERCLACK®: RIVERCLACK® 50.

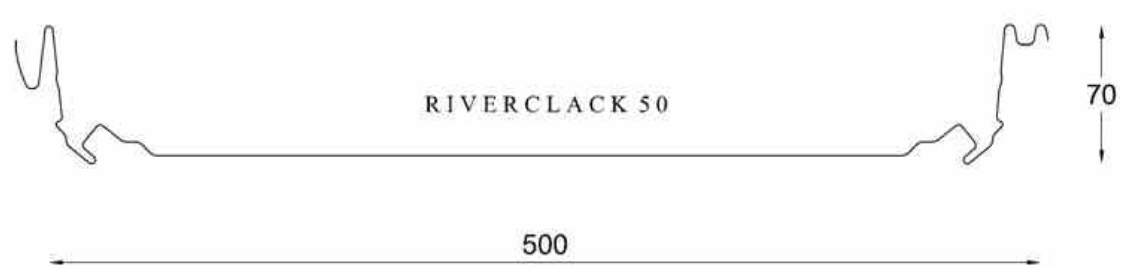

Profil z wysokim rąbkiem RIVERCLACK® 50, charakteryzujący się rąbkiem o wysokości 70 mm (zamiast 46 mm w standardowym profilu) umożliwia stosowanie tych paneli gdy odległość między płatwiami, a co za tym idzie między wspornikami dochodzi lub nawet przekracza 2 m, bez zmiany sposobu mocowania, użyteczności drenu, długości paneli, poprawiając zarówno mechaniczne jak i wodoodporne parametry profilu.

Do produkcji profilu RIVERCLACK 500 mm używane są takie same wstęgi i nie wymaga to wydłużenia terminów dostawy.

PANELE GIĘTE

PANELE GIĘTE RIVERCLACK® 55 i RIVEGRIP®

Solidne odwzorowanie jest bardzo ważne dla osiągnięcia niezawodności dachu.

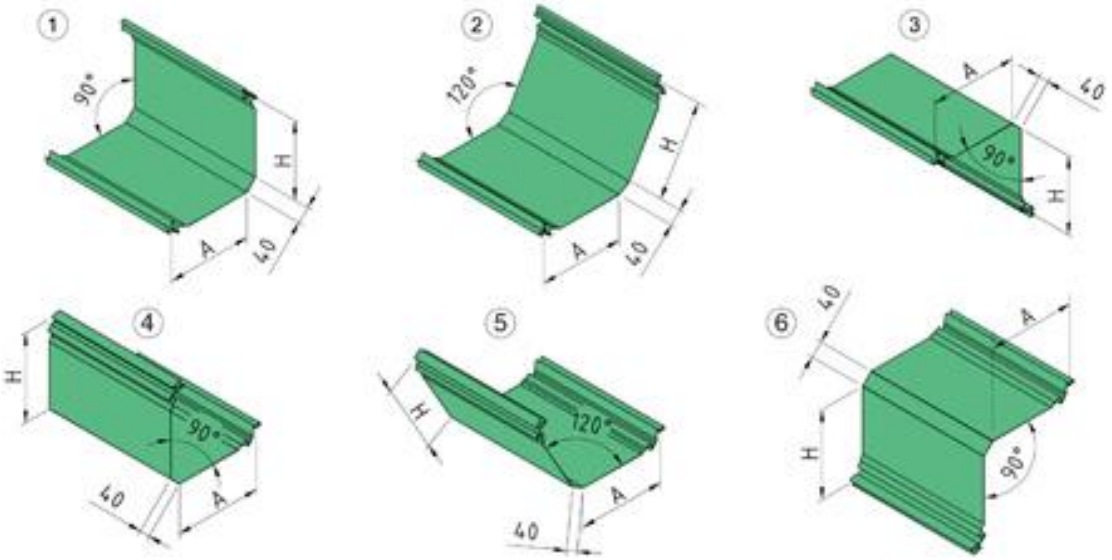

Dla każdej długości panelu jest możliwe wyginanie lub wyginanie i cięcie arkuszy metalu wzdłużnie, tak aby jak najlepiej odwzorować krawędzie dachu lub wykończyć dach wystający poza ścianę budynku, szczególnie w przypadkach małych spadów i ryzyka zalania dachu.

Wyginanie jest możliwe zarówno w dół jak i w górę, co w tym ostatnim przypadku pozwala nawet na zapewnienie ciągłego przejścia między dachem a ścianą, z przyczyn projektowych i estetycznych.

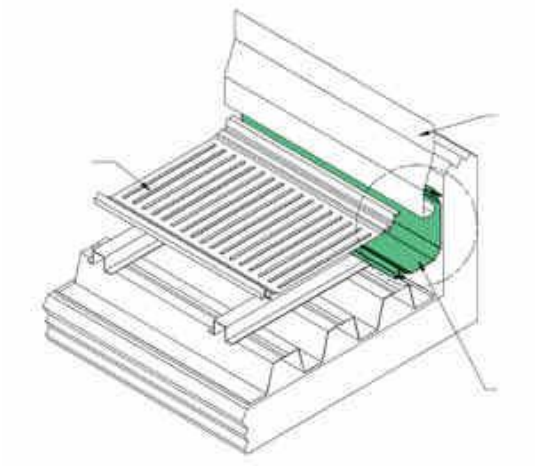

TORO – ZAKOŃCZENIE PANELU

Zakończenie panelu, nazwane „Toro", jest nową i poprawioną wersją wykończenia skrajnego płatka arkusza dodającą kilka zalet systemowi RIVERCLACK®:

- Wzmacnia ono płatek arkusza od strony rynny
- Poprawia odprowadzenie wody zapobiegając ryzyku wyciekania wody poza rynny.
- Wzbogaca wrażenia estetyczne poprawiając wygląd zakończenia arkusza
- Eliminuje ręczne zawijanie krańca arkusza w czasie montażu, co jest wymagane dla spadów mniejszych niż 5%.

Zakończenie panelu „Toro" jeśli trzeba, można wykonać na obydwu krańcach panelu, co przynosi następujące zalety:

- Możliwość stosowania systemu RIVERCLACK® na dachach od rynny do rynny z takimi samymi cechami na obydwu krańcach.
- Brak ograniczeń względem wymaganego kierunku montażu.
- Poprawiony wygląd krawędzi przez wzmocnienie zakończenia.

"Toro" jest dostępne tylko dla paneli RIVERCLACK® 55. Nie jest dostępne dla zwężanych, skręconych i giętych arkuszy.

MATERIAŁY POKRYCIA I WYKOŃCZENIE

Pokrycia dachowe ISCOM są wykonywane z wielu materiałów i mogą być wykańczane na różne sposoby, tak aby sprostać wymaganiom projektowym i gustom Klientów.

ISCOM korzysta z najlepszych, sprawdzonych włoskich i zagranicznych dostawców surowych materiałów. Pomimo to każdy rulon metalu jest testowany przez własne laboratorium, zaraz po dostarczeniu do fabryki, tak aby zapewnić najwyższą jakość.

Proces ten jest wykonywany pod ciągłą kontrolą certyfikatu jakości ISO 9002/2000.

ISCOM zapewnia możliwość śledzenia każdej dostawy i zwrotnego ustalenia historii produktu końcowego dzięki powiązaniu każdego arkusza z konkretnym rulonem.

BEZPIECZNE POSTĘPOWANIE

Jak powszechnie wiadomo należy unikać kontaktu różnych metali aby nie dopuścić do korozji elektrochemicznej. W systemie RIVERCLACK® akcesoria ze stali nierdzewnej mogą być używanie z pokryciami aluminiowymi i miedzianymi bez obaw dzięki separacji i braku styku między nimi.

RÓŻNICE MIĘDZY STOPAMI ALUMINIUM SERII 5000 I 3000

Stop aluminium 5754 używany w systemie RIVERCLACK® ma mechaniczne i chemiczne parametry dużo lepsze niż zwykły stop serii 3000, popularnie stosowany w pokryciach dachowych. Używanie stopu 5754 jest zalecane w normie UNI 10372 dotyczącej projektów pokryć dachowych dla przemysłu okrętowego oraz w środowisku przemysłowym.

Wysoki stopień twardości (H18) oraz inne cechy stopu 5754 zawierającego dużą domieszkę magnezu, stanowią o doskonałości jego wyboru jako lekkich i odpornych pokryć dachowych systemu RIVERCLACK®.

Table 1 Alloys 3xxx
Chemical Composition

Mn:	1.0-1.5
Fe:	0.7
Cu:	0.25
Si:	0.3
Mg:	0.8-1.3
Zn:	0.25
Each:	0.05
Cr:	
Ti:	
Total:	0.15
Al:	Remainder

Table 2 Alloys 5xxx
Chemical Composition

Mg:	2.6-3.6
Fe:	0.40
Cu:	0.10
Si:	0.4
Mn:	0.5
Zn:	0.20
Each:	0.05
Cr:	0.30
Ti:	0.15
Total:	0.15
Al:	Remainder

STRATY GRUBOŚCI W MIKROMETRACH

W CZASIE 20 LAT WYSTAWIENIA NA WARUNKI ŚRODOWISKA

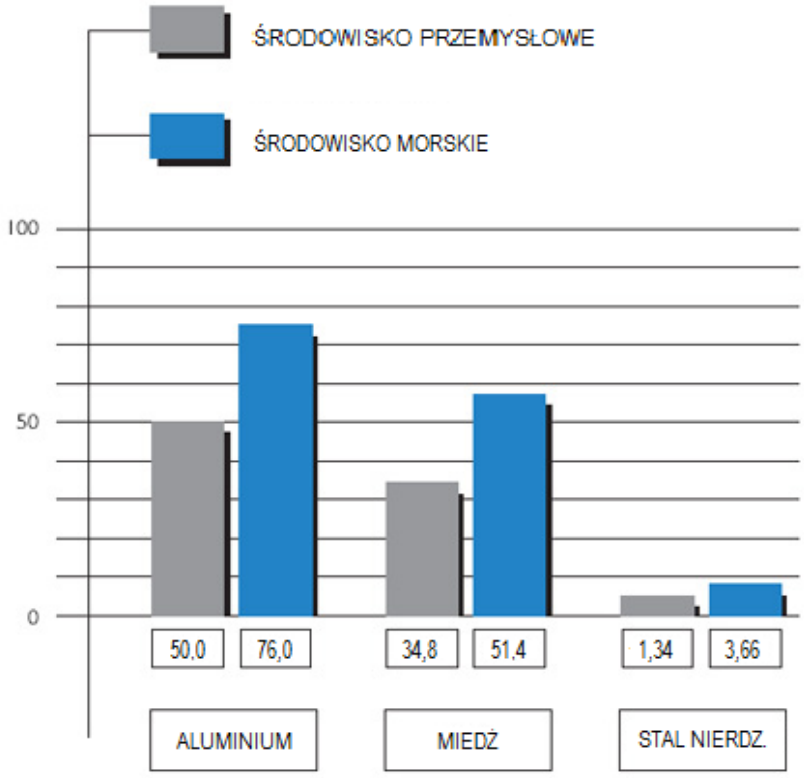

STOP MATERIAŁÓW	STOP ALUMINIUM 5754 H18	MIEDŹ Cu-DHP UNI 5649 surowa	STOP TYTAN-CYNK	STOP STALI NIERDZEW-NEJ UNI x 5 Cr Ni 18 10-AISI 304	STAL GALWANI-ZOWANA
CIĘŻAR WŁAŚCIWY [g/mm³]	2,72	8,9	7,2	8,06	7,87
Punkt topnienia [°C]	~ 650	~ 1080	418	~ 1450	~ 1500
LINIOWY WSPÓŁCZYNNIK ROZSZERZALNOŚCI CIEPLNEJ [mm/m°C]	0,024	0,0173	0,022	0,0141	0,012
MODUŁ SPRĘŻYSTOŚCI [GPa]	65	120/135	80	197	206
WYDŁUŻENIE [%]	~ 5	~ 2	~ 40	~ 40	~ 20
WYTRZYMAŁOŚĆ NA ROZCIĄGANIE [N/mm²]	~ 300	~ 400	210	550/700	~ 330
TWARDOŚĆ W SKALI BRINNELa [HB]	90	120	40	150	~ 93

SERIE STOPÓW ALUMINIUM					
Metoda hartowania	Seria	Dodatek stopowy	Udział [%]	Pozostałe dodatki	Wytrzymałość mechaniczna do: [MPa]
Hartowanie przez odkształcenie plastyczne	1000	Żaden		Cu	160
	3000	Mangan	0,5 – 1,5	Mg, Cu	240
	5000	Magnez	0,5 – 5	Mn, Cr	350
	8000	Żelazo i krzem	Si: 0,3 – 1 Fe: 0,6 – 2		190

MATERIAŁY METALOWE UŻYWANE W POKRYCIACH DACHOWYCH RIVERCLACK®

Wysokie wymagania stawiane pokryciom dachowym RIVERCLACK® spowodowały wybór trwałych i odpornych na silnie destrukcyjne czynniki środowiskowe (takie jak kwaśne deszcze, zanieczyszczenia przemysłowe i inne) materiałów. Aluminium, miedź i stal nierdzewna są gwarancją bezpieczeństwa i odporności systemu ukazując jego konstrukcyjne możliwości.

ALUMINIUM
Lekki, najlepsze połączenie odporności i ceny, jest najlepszym zabezpieczeniem przed kwaśnymi deszczami. Wysoka twardość H18/19, która daje niezwykłą odporność mechaniczną.

STOP ALUMINIUM 5754 MALOWANY PRZED GIĘCIEM
Jako uzupełnienie właściwości metalu malowanie przed obróbką mechaniczną daje nieograniczone zalety estetyczne i architektoniczne.

MIEDŹ
Metal szlachetny, z unikalnym błyskiem często używany dla wrażeń estetycznych

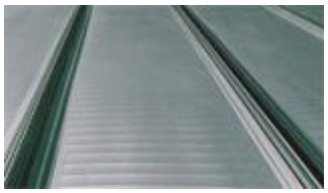

STOP CYNKOWO-TYTANOWY
Prestiżowy materiał, którego estetyczne zalety powierzchni wynikają z naturalnych zmian odcieni. Właściwości mechaniczne wymagają sztywnego podparcia pokrycia.

STAL NIERDZEWNA
Wysoko odporny materiał, nie podlegający zużyciu w czasie użytkowania.

STAL NIERDZEWNA OCYNKOWANA I MALOWANA PRZED GIĘCIEM
Jako uzupełnienie właściwości metalu malowanie przed obróbką mechaniczną daje dodatkowe zalety estetyczne i architektoniczne.

Wykończenie powierzchni paneli systemu RIVERCLACK®

System oferuje szeroką gamę kolorów i wykończeń również w fakturach miedziopodobnych i cynkopodobnych.

Zestaw dostępnych kolorów znajduje się poniżej. Pokrycia poliestrowe, PVDF i poliamidowe mogą być jedno- lub wielowarstwowe.

Pokrywane mogą być tylko powierzchnie zewnętrzne, wewnętrzne lub obydwie. Wśród prezentowanych wykończeń warte podkreślenia jest wytłaczanie, używane na stopie aluminium aby stłumić odblaski (popularne w pokryciach terminali lotniczych oraz budynków w pobliżu dróg i autostrad). W szczególnych sytuacjach mogą być używane materiały perforowane (zacienienie lub ściany dźwiękoizolacyjne).Aluminium może być anodowane w różny sposób dla cennych elementów. Miedź może być wstępnie oksydowana w różny sposób zyskując efekt kolorystyczny od zielonego do ciemnego brązu. Cynk jest zawsze wstępnie oksydowany ale może być dostarczany w dwóch odcieniach – ciemnym i jasnym.

Akcesoria

Firma ISCOM oferuje szeroki wybór akcesoriów uzupełniających i scalających system pokryć. Każdy element został wynaleziony i dokładnie przetestowany przez firmę ISCOM tak aby perfekcyjnie spełniać swoją rolę.

Tylko wskazane i oryginalne akcesoria firmy ISCOM gwarantują osiągnięcie najlepszych efektów pokrycia.

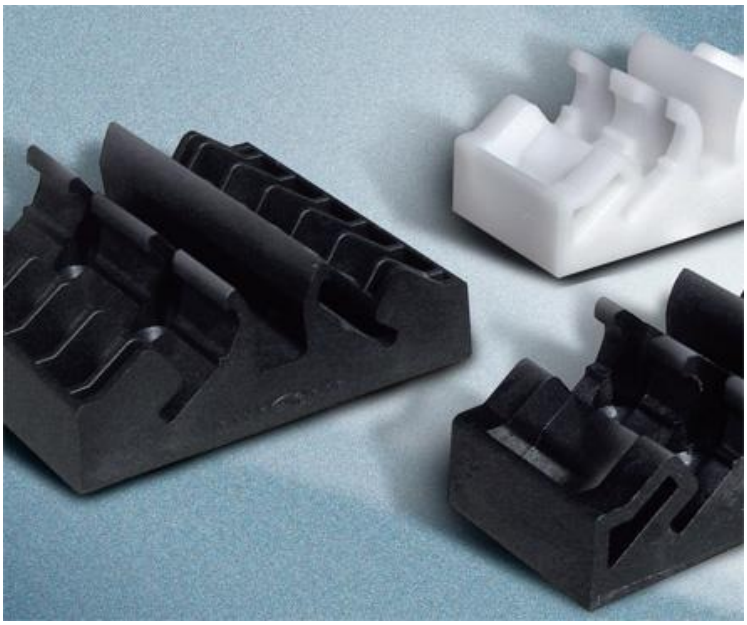

WSPORNIK POLIAMIDOWY (PA)

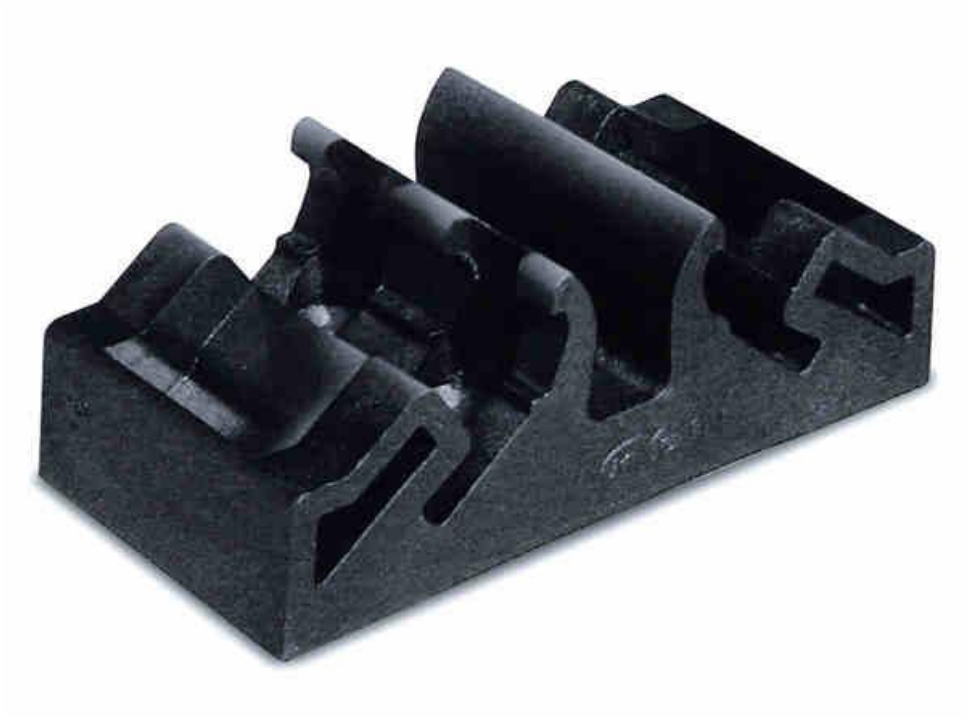

Wspornik poliamidowy wzmocniony włóknem szklanym gwarantuje wieloletnią trwałość i odporność mechaniczną.

Stanowi doskonałą podstawę do pokryć systemów RIVERCLACK® 55, RIVERGRIP® i RIVERCLACK® 50

WYSOKO POŚLIZGOWY WSPORNIK Z ŻYWICY ACETALIKOWEJ (RA)

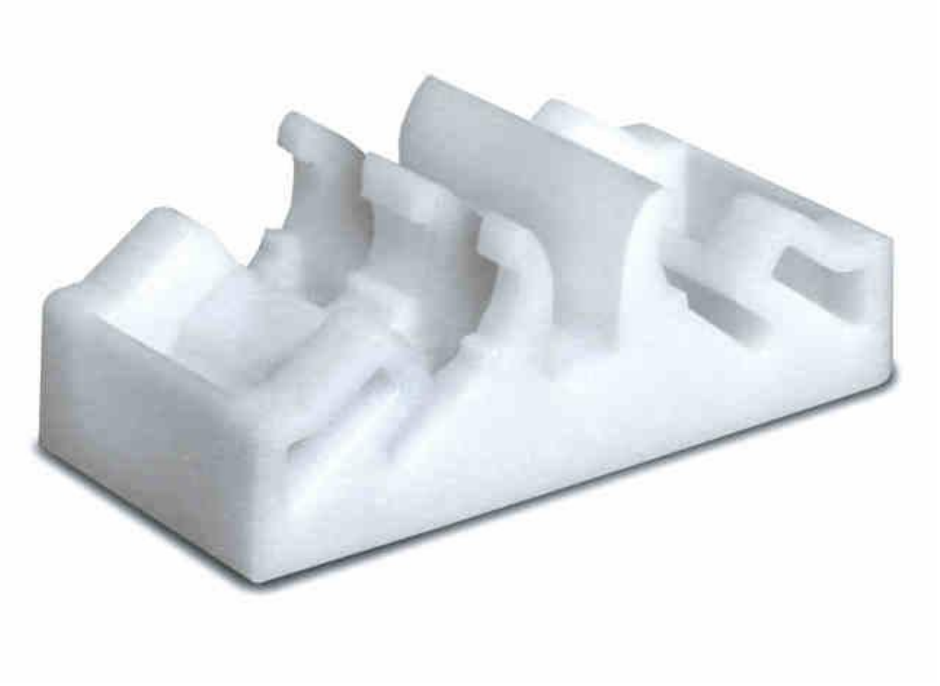

Wspornik ten został wynaleziony aby zwiększyć poślizg paneli i, w rezultacie, zmniejszyć jakiekolwiek możliwe szumy wywołane tarciem.

Jest on zalecany przy wykonywaniu dachów o spadzie dłuższym niż 15 metrów przy użyciu zakrzywionych lub stożkokształtnych paneli i w szczególnie wrażliwych na hałas budowlach takich jak szpitale, sale koncertowe, gęsto zaludnione obszary mieszkalne itp.

WSPORNIK O PODWYŻSZONYCH PARAMETRACH

Wspornik mocujący stworzony dla projektów wymagających bardzo wysokiej odporności na siłę ssącą wiatru przy zachowaniu standardowej odległości między wspornikami.

Stosowany w pokryciach dachowych systemów RIVERCLACK® 55, RIVERGRIP® i RIVERCLACK® 50

Wspornik dostępny również w wersji z żywicy acetalikowej (RA).

PODSTAWA MONTAŻOWA

Podstawa montażowa pozwala na umieszczanie i mocowanie na pokryciu systemów RIVERCLACK® i RIVERGRIP®, takich elementów jak anteny, oprzyrządowanie, ogrzewanie, wentylacja i klimatyzacja oraz inne urządzenia, których bezpieczne, nie wymagające przeróbek zamontowanie na wierzchu dachu jest wymagane.

Podstawa montażowa została zaprojektowana tak aby wytrzymać również obciążenia wymagane przez system bezpieczeństwa przeciwupadkowego.

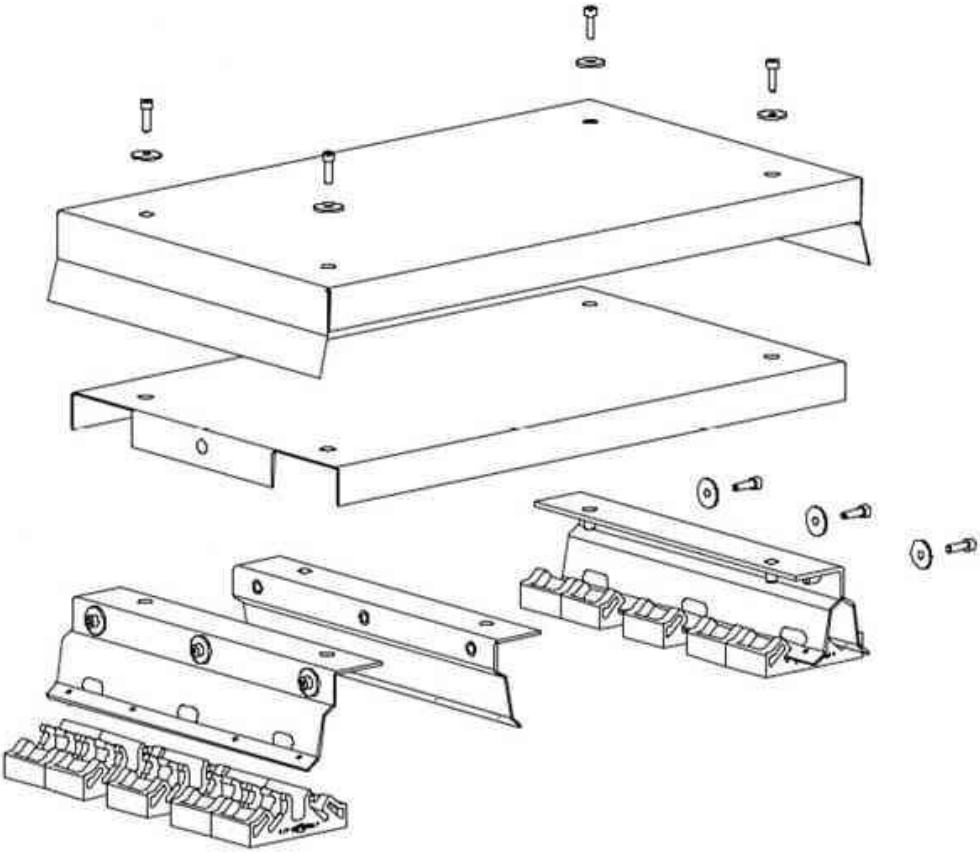

INNE DOSTĘPNE AKCESORIA:

REGULOWANA PODSTAWA Z NASUWKĄ LUB BEZ NASUWKI

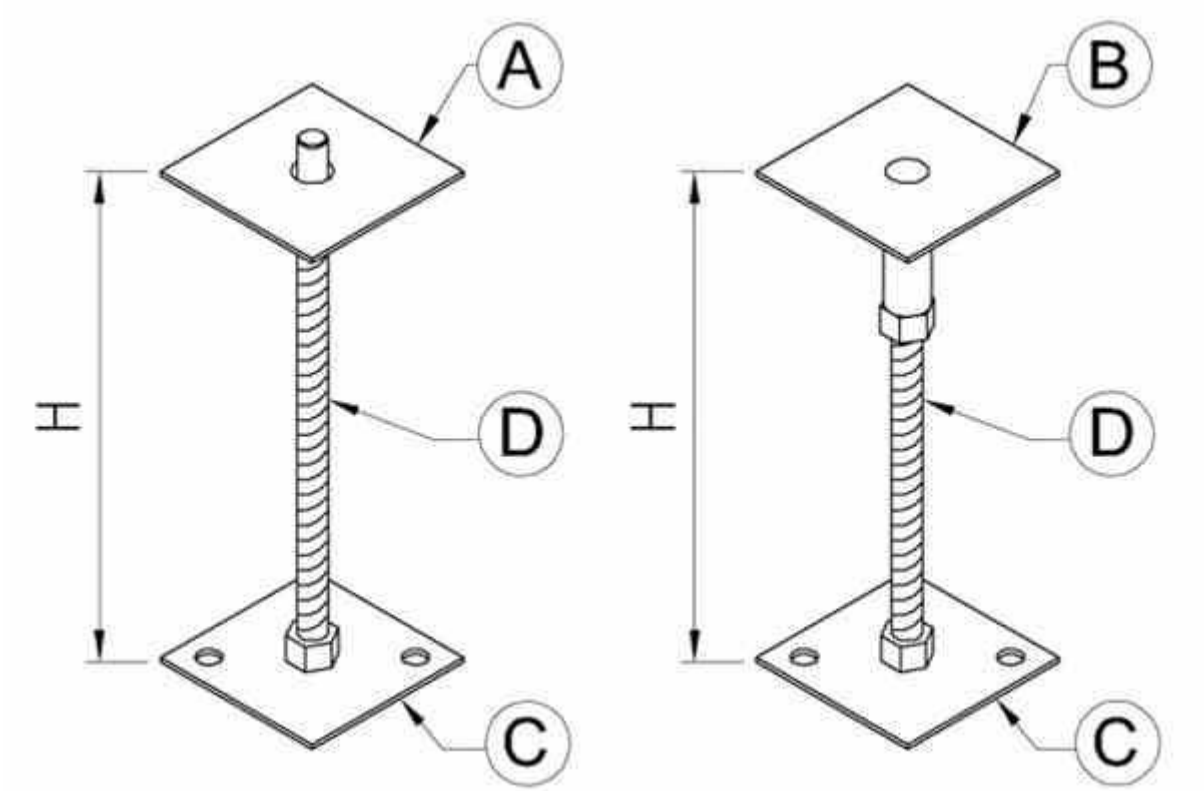

PŁYTA KARBOWANA SYSTEMU RIVERCLACK® 55

(Ridge flashing – obróbka kalenicy, Ridge closure – zamknięcie)

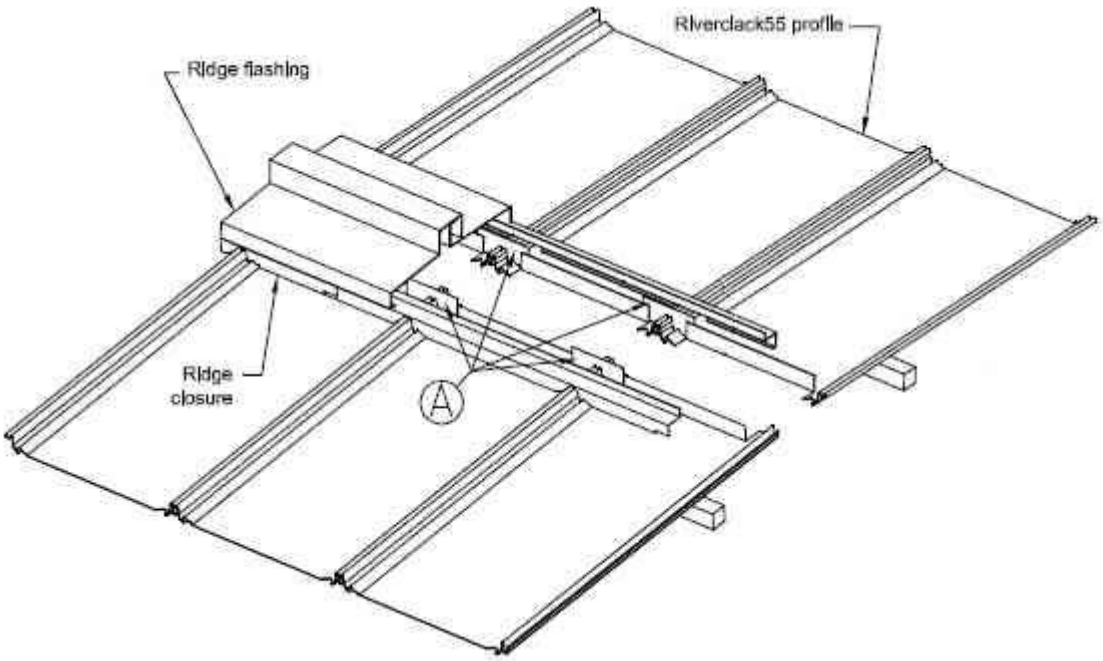

ZAMKNIĘCIE KALENICY SYSTEMU RIVERCLACK® 55 BEZ KOŁNIERZA

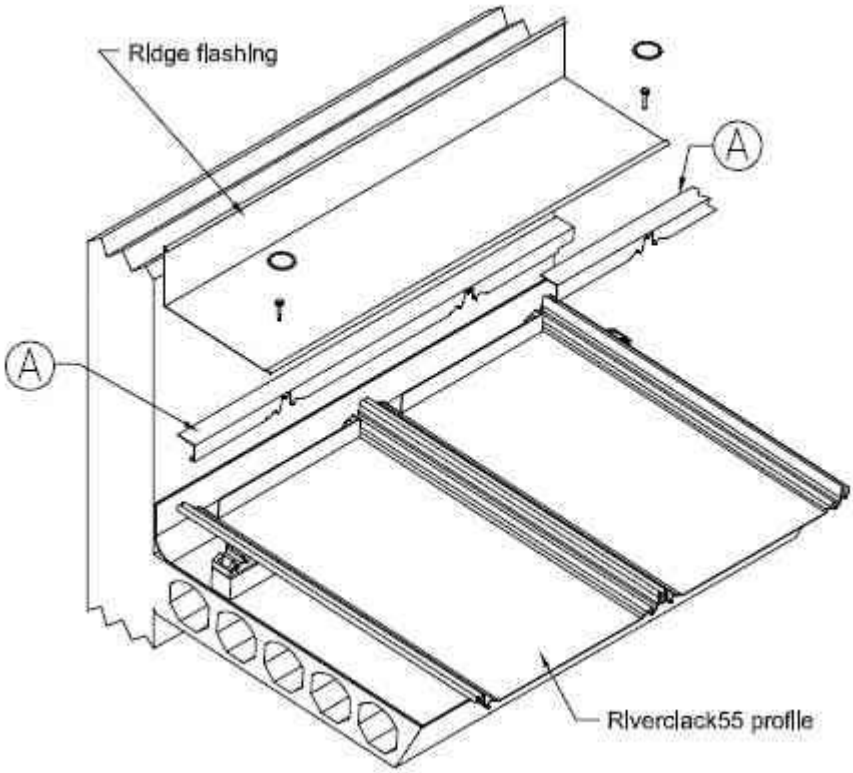

ZACISK I PŁOTEK ŚNIEGOWY ZE STALI OCYNKOWANEJ

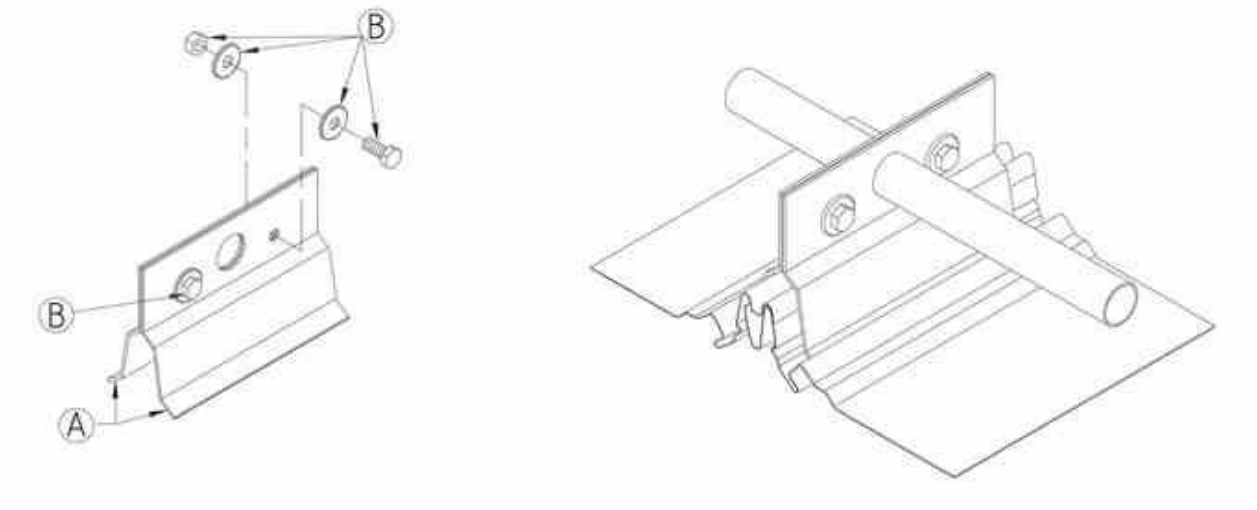

ZACISK Z PODSTAWKĄ

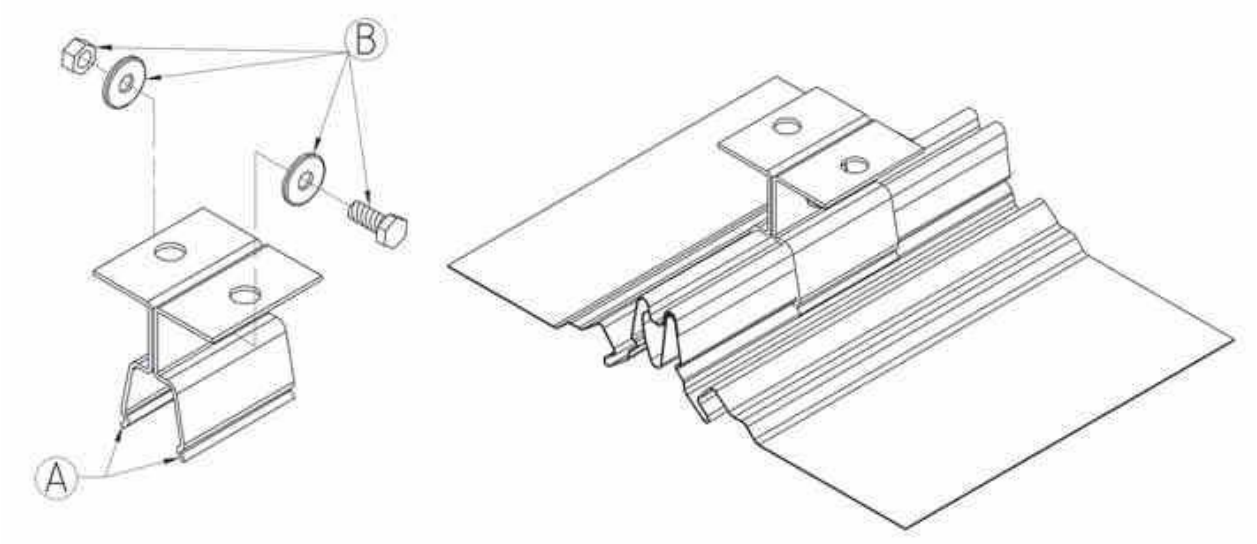

ZESTAW ŁĄCZENIOWY

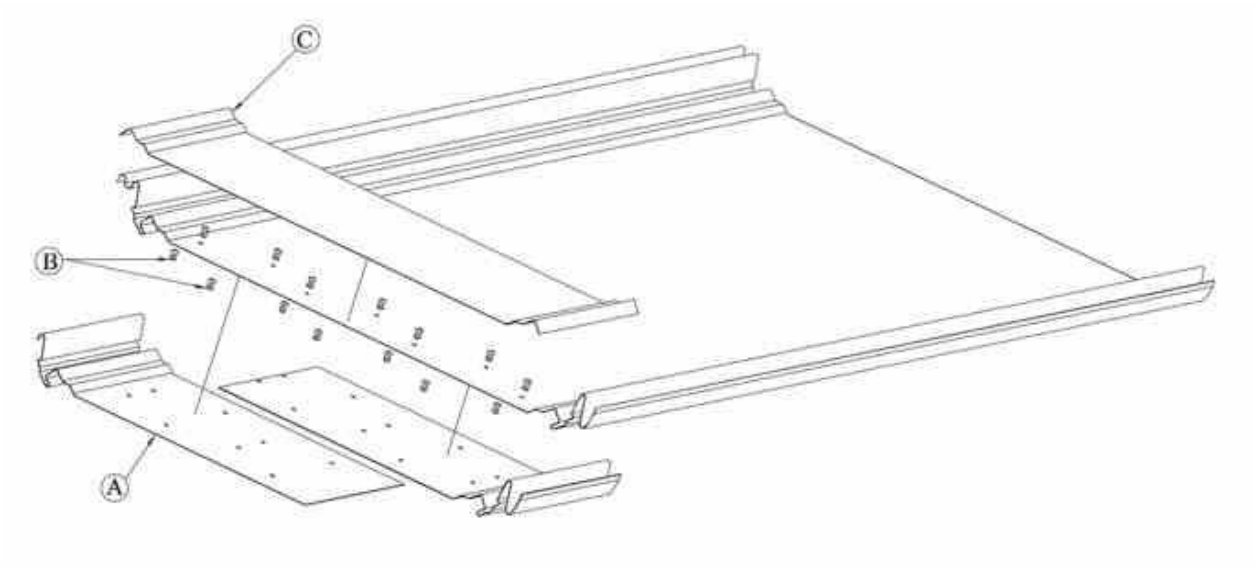

UCHWYT STABILIZUJĄCY WSPORNIKA

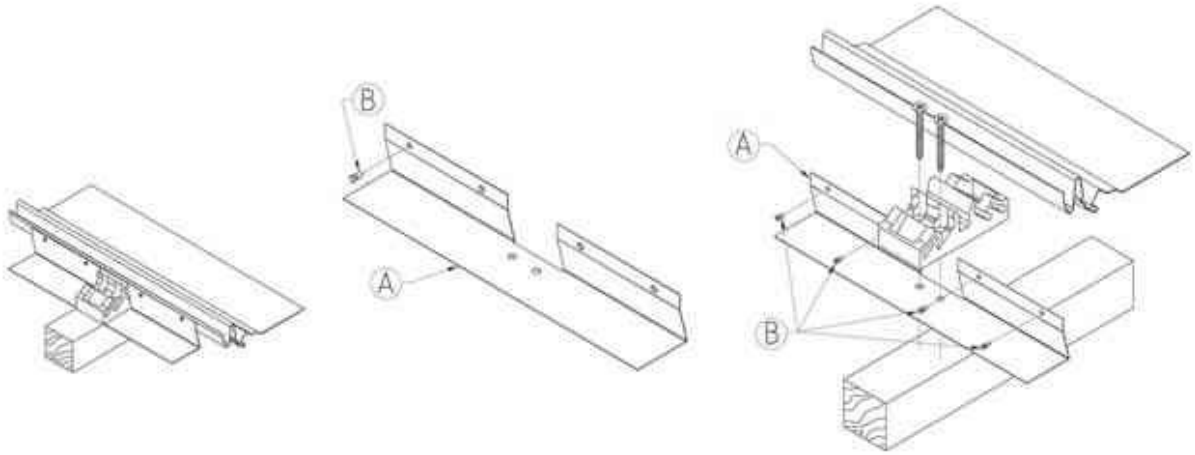

ELEMENT PODPORY OBRÓBKI KALENICY

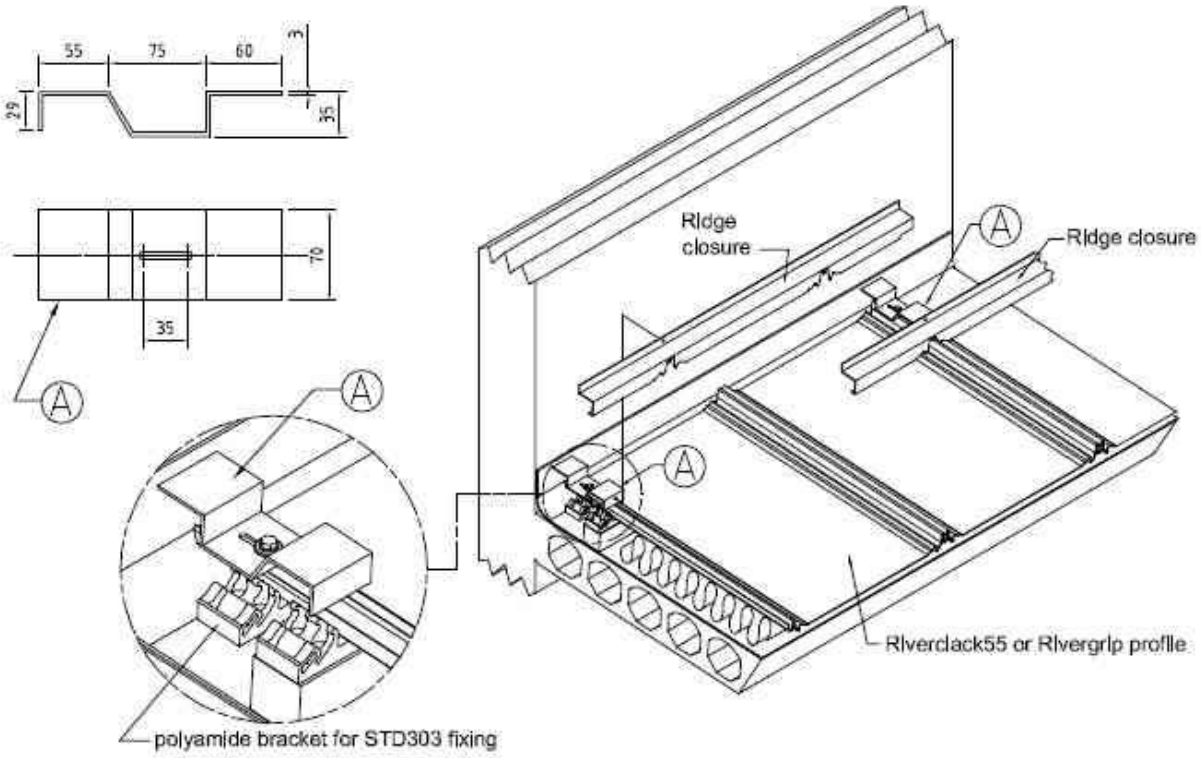

ZAGINARKA (NARZĘDZIE ZAGINAJĄCE) DO KALENICY

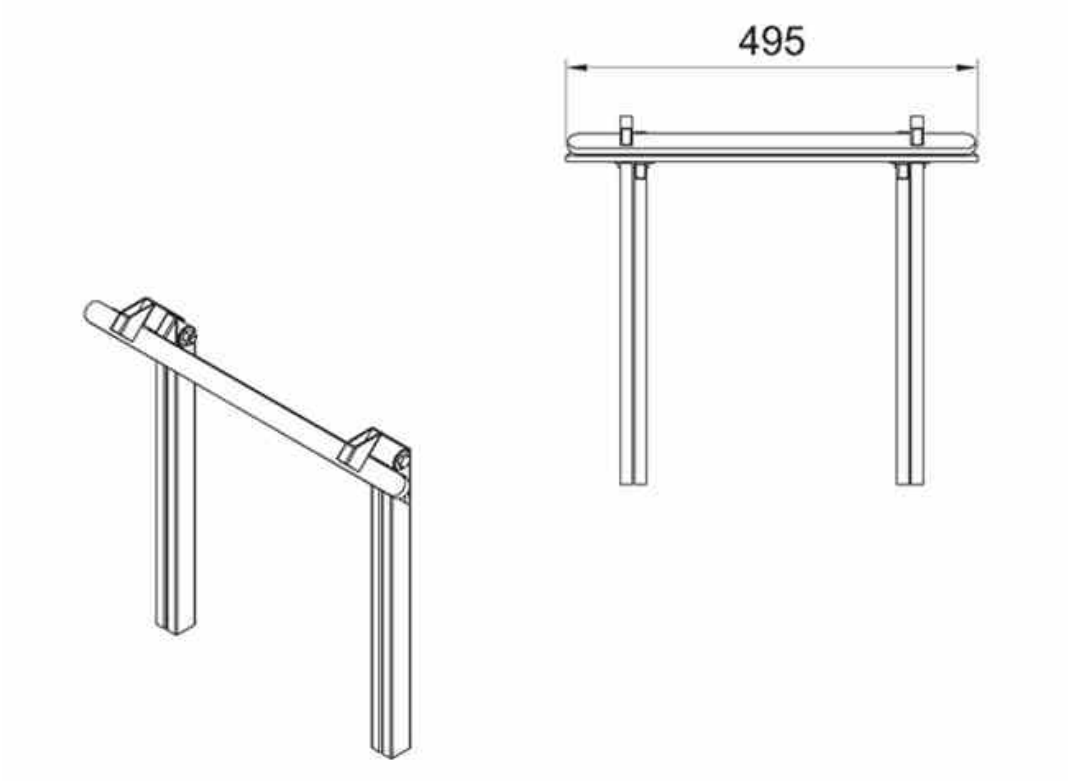

ZAGINARKA (NARZĘDZIE ZAGINAJĄCE) DO OKAPU

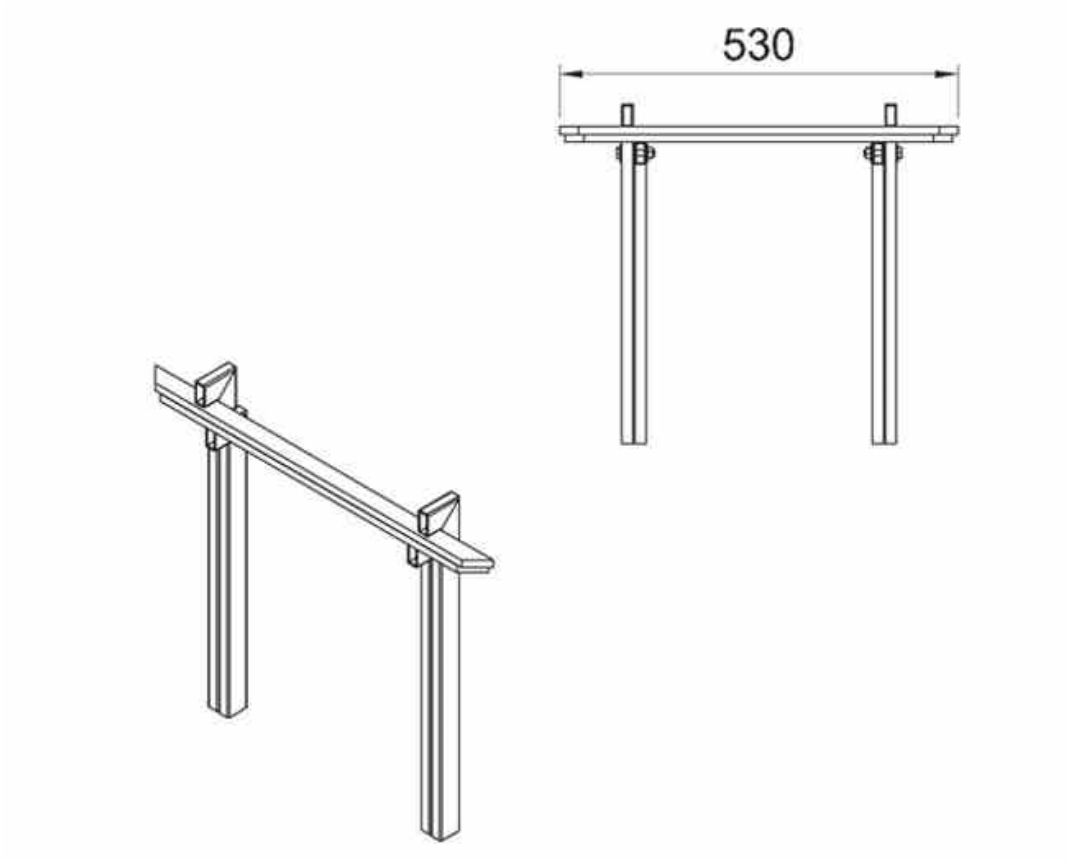

BLOKADA WYPEŁNIENIA (OBRÓBKA PRZYŚCIENNA, ATTYKOWA) DACH O SPADZIE >10%

(apron flashing – obróbka fartucha) kraniec panelu wywinięty do góry

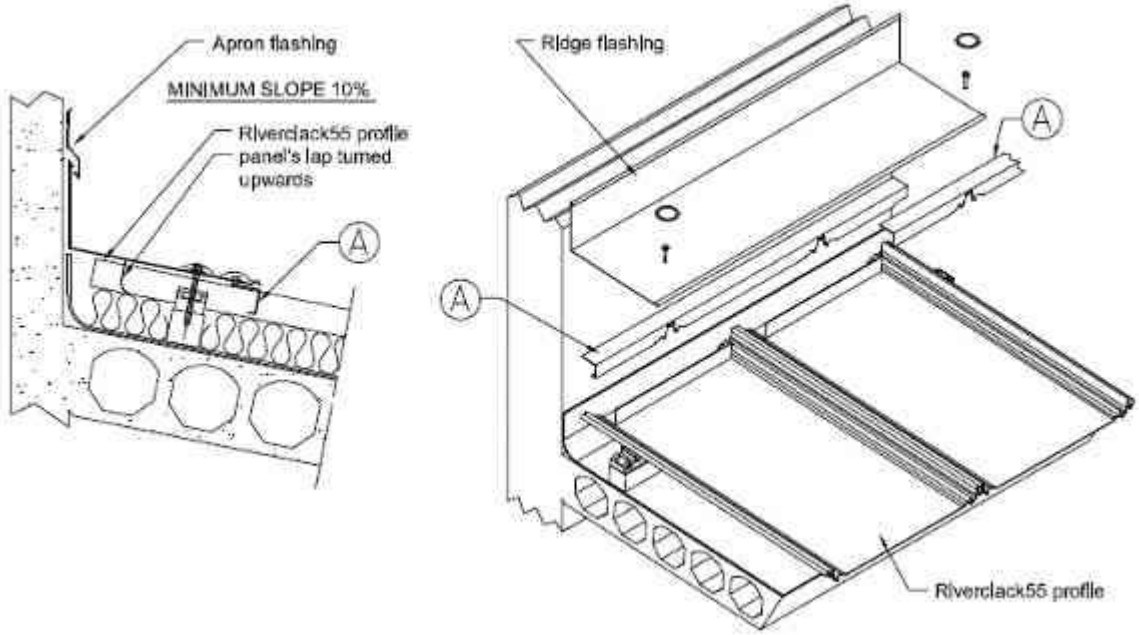

RIVERCLACK
METAL COVERING SOLUTIONS

ISCOM

Phoenix
Phoenix Distribution

ISCOM SPA
Via Belvedere, 78 - 37026
Pescantina - Verona - Italy
P.Iva 00251170239
tel. +39 045 6889911
045 7732177
fax +39 045 7732970
e-mail: iscom@iscom.it
www.riverclack.com
www.iscom.it

Oficjalny Dystrybutor w Polsce: Phoenix Distribution
Centrala: ul. Matejki 27; 62-200 Gniezno
Oddział Zachodni: Al. Reymonta 9-11; 62-200 Gniezno
Oddział Wschodni: ul. Krakowskie Przedmieście 13/7; 20-002 Lublin
tel: (+48) 502 496 950
695 253 555
61 6394751
fax: (+48) 61 6394521
e-mail: biuro@pgic.pl
www.pdistribution.pl www.pgic.pl