Schöck Isokorb® typu QSH

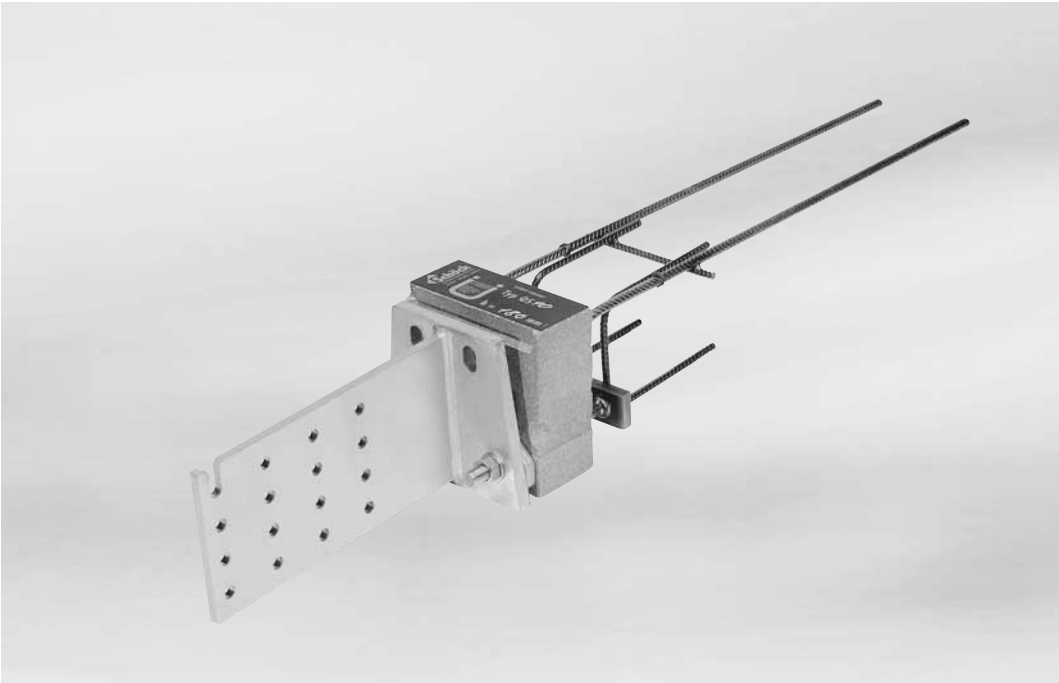

Schöck Isokorb® typu QSH (=QS10-H180 + łącznik)

Spis treści **Strona**

Warianty połączeń/Wskazówki	184
Tabele nośności	185
Instrukcja montażu	186 - 188
Lista kontrolna	189

Schöck Isokorb® typu QSH
Warianty połączeń/Wskazówki

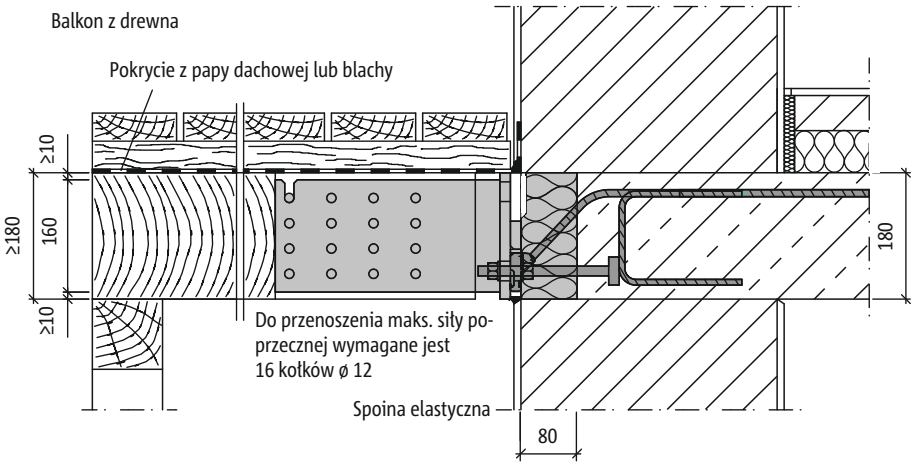

Połączenie Schöck Isokorb® typu QSH w obrębie ściany

QSH

Żelbet/Drewno

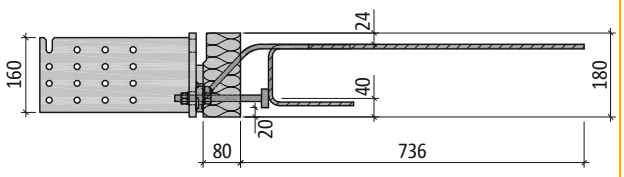

Widok z boku: Schöck Isokorb® typu QSH

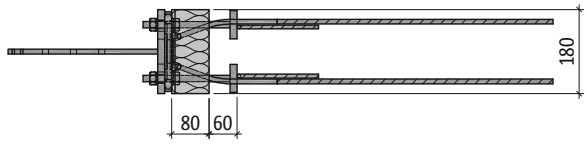

Widok z góry: Schöck Isokorb® typu QSH

Wskazówki

- **Schöck Isokorb® typu QSH składa się jednego elementu typu QS10-H180 oraz pasującego łącznika.**
- Strona budowlana musi dodatkowo dostarczyć 16 kołków z pręta ø 12 z S235 ocynkowanych ogniowo μ = 70-80 mm, minimalna długość L = 120 mm.
- Przestrzegać ogólnych wskazówek ze strony 166 oraz wartości obliczeniowych v_{Rd} ze strony 172.
- Wymiary łącznika oraz szczegółowe wskazówki montażowe znajdują się na stronach 177-179 oraz 185-187.
- Przestrzegać informacji na temat tolerancji montażowych znajdujących się na stronie 175.
- Przy dostawie do każdego łącznika dołączony jest szablon dla cieśli.

Schöck Isokorb® typu QSH
Tabele nośności

Schöck Isokorb® typu QSH = Schöck Isokorb® typu QS10- H180
+ łącznik
+ 16 kołków z pręta ø 12 (wykonywanych na budowie)

Obliczenia zgodnie z zgodnie z PN EN 1995-1-1 (EC5): 2010 oraz PN EN 1995-1-1/ZK: 2010

M_{Rd} [kNm] i V_{Rd} [kN] dla drewna iglastego C24 i drewna iglastego C 30[1)]

Wysokość belek drewnianych h [mm]	Szerokość belek drewnianych b [mm]		
	120	140	160
	V_{Rd} [kN]		
180	+16,11	+19,07	+22,03
200	+18,17	+21,51	+24,84
220	+20,08	+23,76	+27,44
240	+21,88	+25,90	+29,91

M_{Rd} [kNm] i V_{Rd} [kN] dla drewna klejonego Gl 24c i drewna klejonego GL 28c[1)]

Wysokość belek drewnianych h [mm]	Szerokość belek drewnianych b [mm]		
	120	140	160
	V_{Rd} [kN]		
180	+20,14	+23,83	+27,53
200	+22,72	+26,88	+30,77*
220	+25,09	+28,05*	+30,77*
240	+25,57*	+28,05*	+30,77*

** miarodajny jest nacisk jednostkowy na ściankę otworu*

[1)] minimalne wymiary drewna: b/h = 120/180 mm

Schöck Isokorb® typu QSH

Instrukcja montażu belek drewnianych w warsztacie

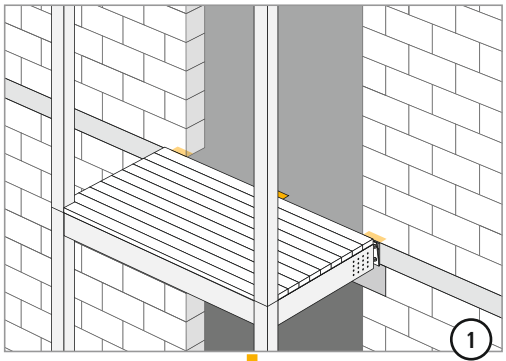

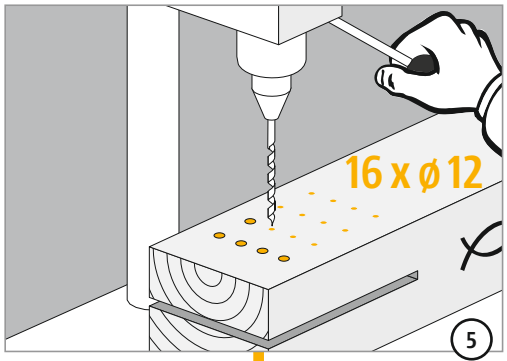

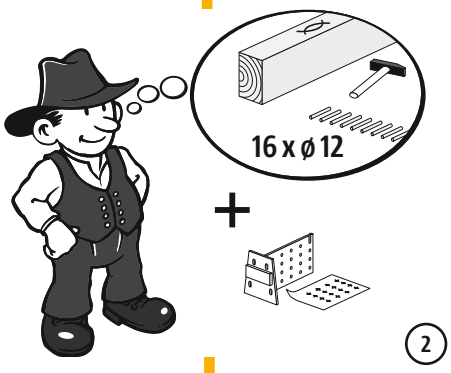

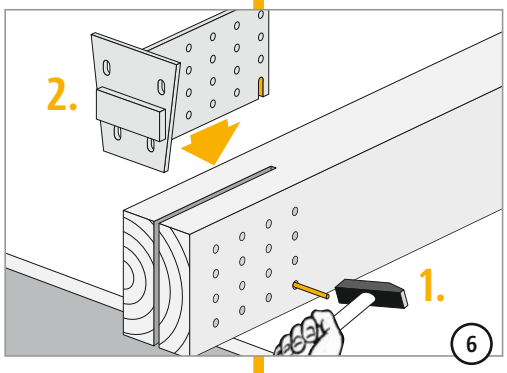

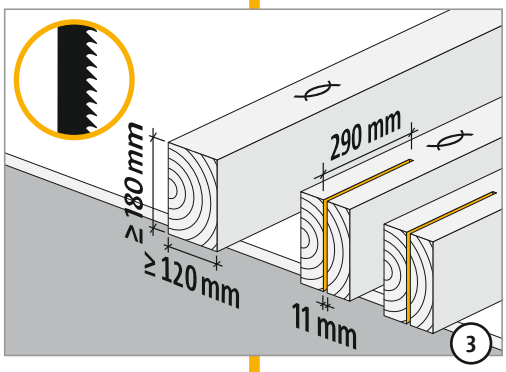

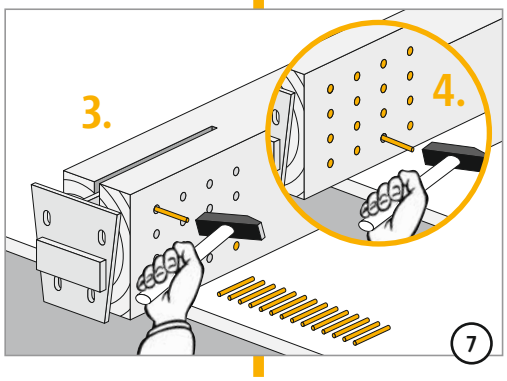

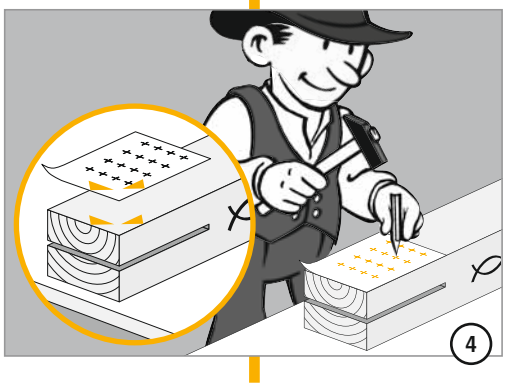

QSH

Żelbet/Drewno

Schöck Isokorb® typu QSH

Instrukcja montażu stanu surowego

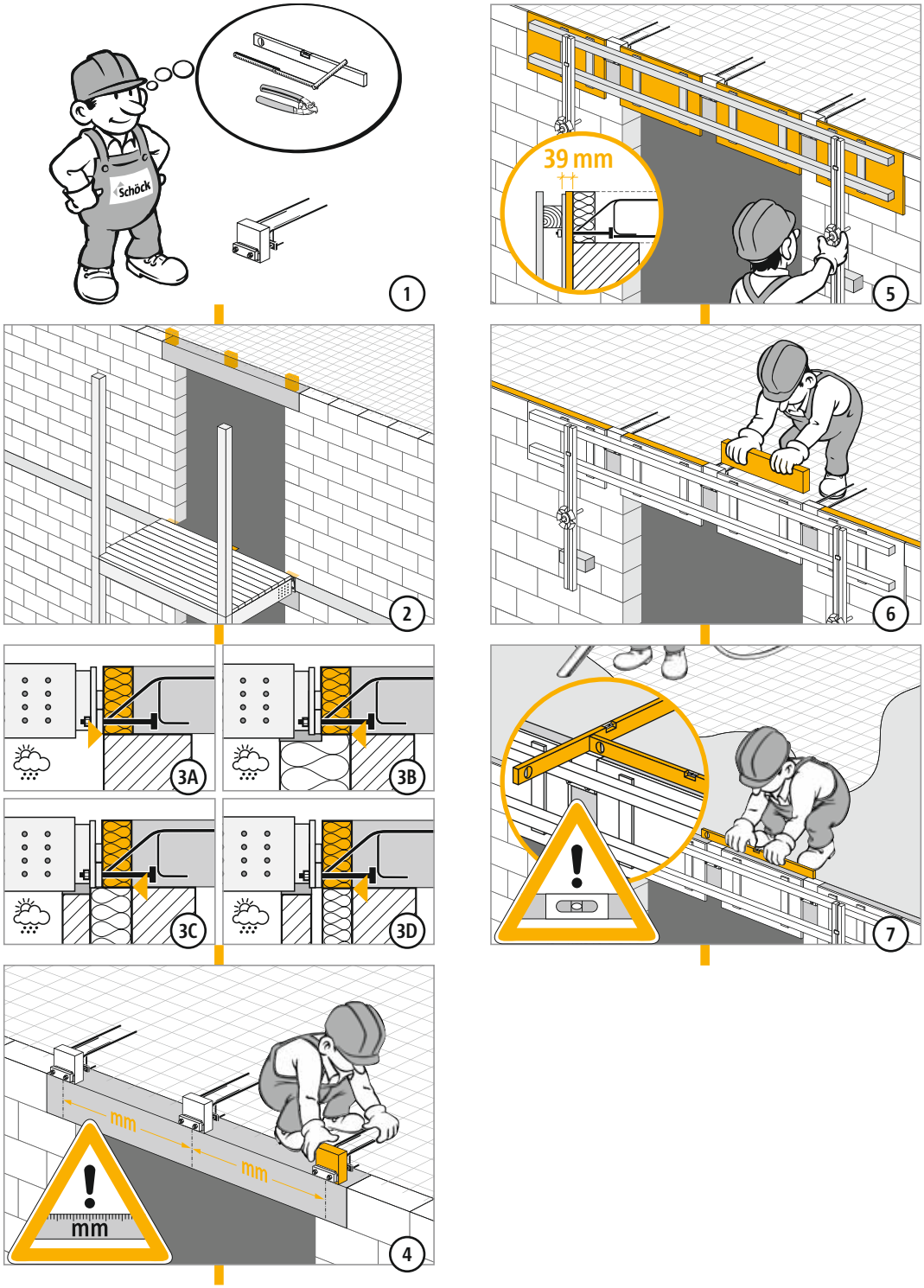

QSH

Żelbet/Drewno

Schöck Isokorb® typu QSH

Instrukcja montażu elementów drewnianych na budowie

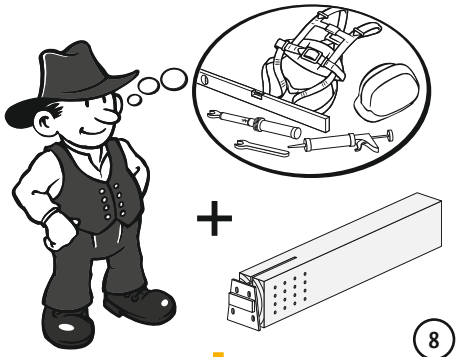

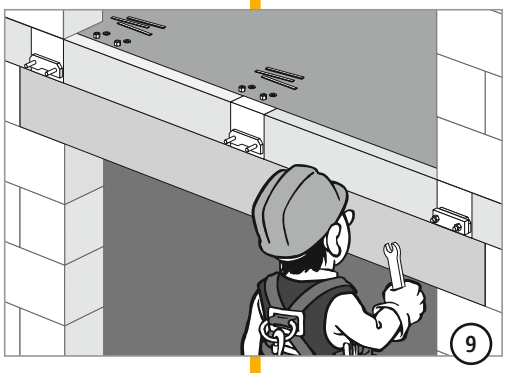

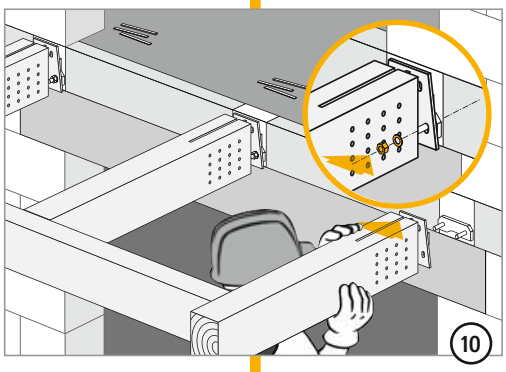

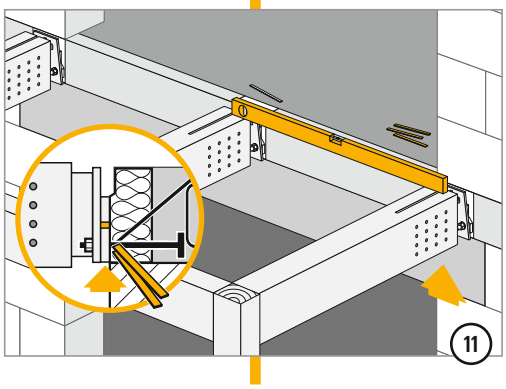

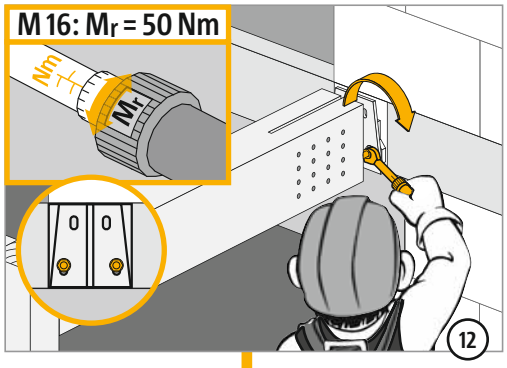

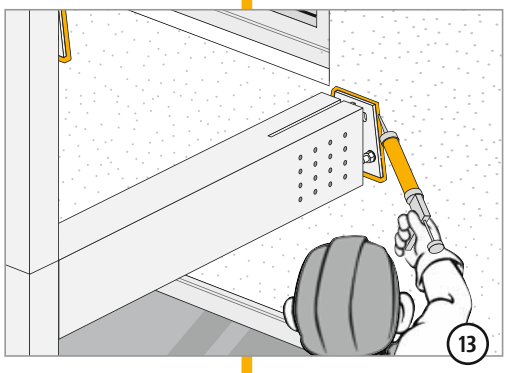

QSH

Żelbet/Drewno

Schöck Isokorb® typu KSH, QSH
Lista kontrolna

- ☐ Czy wykonano obliczenia zgodnie ze zdefiniowanymi obciążeniami jako warunek dla korzystania z tabel nośności, strona 171-172 oraz 184?
- ☐ Czy obliczenie wielkości przekrojów nastąpiło w oparciu o PN EN 1995-1-1 (EC5): 2010 oraz PN EN 1995-1-1/ZK: 2010?
- ☐ Czy przyjęte z tabel wartości oporowe dla drewna na stronie 172 są wartościami dla danego gatunku drewna?
- ☐ Czy na schematach dla deskowania zostały ujęte wskazówki dot. tolerancji montażowych ze strony 175, które są istotne dla kierownika budowy/ekipy wykonującej stan surowy?
- ☐ Czy momenty dokręcenia połączeń śrubowych są podane na projekcie wykonawczym (zob. strona 182 i 188)?

Nakrętki należy dokręcać kluczami bez planowanego naprężenia wstępnego; tu obowiązują następujące momenty dokręcania:
KSH (Bolec ø 16): M_r = 50 Nm
QSH (Bolec ø 16): M_r = 50 Nm